УРБАНИСТИЧКИ ПРОЕКТ СОГЛАСНО ЧЛЕН 58 СТАВ (2) ТОЧКА 4 ОД ЗАКОНОТ ЗА УРБАНИСТИЧКО ПЛАНИРАЊЕ (СЛ ВЕСНИК НА РСМ БР.32/20, 111/23, 171/24 И 40/25) ЗА ЛИНИСКА ИНФРАСТРУКТУРА Е1.6 – ФЕКАЛНА КАНАЛИЗАЦИЈА ОД СЕРВИСНА УЛИЦА С3 ДО КРАК ОД УЛ.ХРИСТО ТАТАРЧЕВ ФОРМИРАНИ СО УРБАНИСТИЧКИ ПЛАН ЗА ГРАДСКА ЧЕТВРТ Ј15, КО КИСЕЛА ВОДА 1, ОПШТИНА КИСЕЛА ВОДА

ПРЕДМЕТ:
УРБАНИСТИЧКИ ПРОЕКТ СОГЛАСНО ЧЛЕН 58 СТАВ (2) ТОЧКА 4 ОД ЗАКОНОТ ЗА УРБАНИСТИЧКО ПЛАНИРАЊЕ (СЛ ВЕСНИК НА РСМ БР.32/20, 111/23, 171/24 И 40/25) ЗА ЛИНИСКА ИНФРАСТРУКТУРА Е1.6 – ФЕКАЛНА КАНАЛИЗАЦИЈА ОД СЕРВИСНА УЛИЦА С3 ДО КРАК ОД УЛ.ХРИСТО ТАТАРЧЕВ ФОРМИРАНИ СО УРБАНИСТИЧКИ ПЛАН ЗА ГРАДСКА ЧЕТВРТ ,КО КИСЕЛА ВОДА 1, ОПШТИА КИСЕЛА ВОДА

ЛОКАЦИЈА: ОПТШИНА КИСЕЛА ВОДА

ИНВЕСТИТОР: ЕЛС ОПШТИНА КИСЕЛА ВОДА

ТЕХ. БР: 246/25

ДАТУМ: Април 2025

ПЛАН ДИЗАЈН - ДОО Скопје

ул.: Скупи 5а. бр.24. / **тел:** 078 332 062

СОДРЖИНА:

1. Општ дел, регистрација на проектното претпријатие, лиценца за изработување на урбанистички планови, решение за назначување на планери и овластувања за изработување на урбанистички планови наназначените планери

2. Писма и мислења од институции и надлежни органи

3. ТЕКСТУАЛЕН ДЕЛ

3.1 ПРОЕКТНА ПРОГРАМА 1

3.2 Инвентаризација на снимен изграден градежен фонд, вкупна физичка супраструктура и инфраструктура во рамките на проектниот опфат 7

3.3 Опис и образложение на проектниот концепт на урбанистичкото решение во градежните парцели, во кои е определен простор со градежни линии во кој може да се поставуваат повеќе градби 8

3.3.1 Дејности и активности кои се одвиваат во градбите во градежните парцели со нумерички показатели на урбанистичките параметри за секоја градба поединечно 8

3.4 Детални услови за проектирање и градење 11

3.5 Нумерички показатели за проектниот опфат 13

3.6 Мерки за заштита 13

3.6.1. Мерки за заштита на животната средина 13

3.6.2. Мерки за заштита на воздухот 14

3.6.3. Мерки за заштита на водите 15

3.6.4. Мерки за заштита на почвите 15

3.6.5. Мерки за заштита од бучава 15

3.6.6. Мерки за управување со отпадот 15

3.6.7. Мерки за заштита на биодиверзитетот 16

3.7 Мерки за заштита и спасување 16

3.7.1. Засолнување 19

3.7.2. Заштита и спасување од поплави 19

3.7.3. Заштита и спасување од пожари, експлозии и опасни материи 19

3.7.4. Заштита од неексплодирани убојни и други експлозивни средства 21

3.7.5. Заштита и спасување од урнатини 21

3.7.6. Спасување од сообраќајни несреќи 22

3.7.7. Евакуација 23

3.7.8. Згрижување на загрозеното и нстраданото население 23

3.7.9. Згрижување на загрозеното и нстраданото население 23

3.7.10. Прва медицинска помош 23
3.7.11. Заштита и спасување од свлекување на земјиштето 24
3.7.12. Мерки за обезбедување на пристапот за лица со инвалидност 24
3.7.13. Мерки за заштита на културното наследство 24
3.А ГЕОДЕТСКИ ЕЛАБОРАТ – АЖУРИРАНА ГЕОДЕТСКА ПОДЛОГА
3.Б ПОТВРДА ЗА ЕЛЕКТРОНСКА ЗАВЕРКА НА ГЕОДЕТСКИ ЕЛАБОРАТ
3.В ИЗВОД ОД РЕГУЛАЦИСКИ ПЛАН НА ГУП
3.Г ГРАФИЧКИ ДЕЛ

1. Ажурирана геодетска подлога.....М=1:1000
2. Збирен графички прилог со нанесени плански решеније.....М=1:1000
3. Инвентаризација на снимен изграден градежен фонд, вкупна физичка супрасруктура и инфраструктура во рамките на проектниот опфат.....М=1:1000
4. Урбанистичко решение за проектниот опфат..... М=1:1000

4. ИДЕЕН ПРОЕКТ

1. ОПШТ ДЕЛ, РЕГИСТРАЦИЈА НА ПРОЕКТНОТО ПРЕТПРИЈАТИЕ, ЛИЦЕНИ И ОВЛАСТУВАЊА НА НОСИТЕЛИТЕ НА ПЛАНСКАТА ДОКУМЕНТАЦИЈА

ЦЕНТРАЛЕН РЕГИСТАР НА РЕПУБЛИКА СЕВЕРНА МАКЕДОНИЈА

Трговски регистар и регистар на други правни лица

www.crm.com.mk

Дигитално потписан од: CRRSM
Централен Регистар на Република Северна Македонија
Датум и час на потпишување: 19.03.2025 во 12:52
Издавач на сертификатот: KIBSTrust Issuing Qseal CA G2
Сертификатот е валиден до: 06.11.2026
Документот е дигитално потписан и е правно валиден

Број: 0805-50/150020250099372

Датум и време: 19.3.2025 г. 12:52

/Електронски издаден документ/

ТЕКОВНА СОСТОЈБА

ПОДАТОЦИ ЗА СУБЈЕКТОТ	
ЕМБС:	6429700
Целосен назив:	Друштво за проектирање и услуги ПЛАН ДИЗАЈН ДОО Скопје
Кратко име:	ПЛАН ДИЗАЈН ДОО Скопје
Седиште:	СКУПИ 5А бр.24 СКОПЈЕ - КАРПОШ, КАРПОШ
Вид на субјект на упис:	ДОО
Датум на основање:	10.11.2008 г.
Времетраење:	Неограничено
Деловен статус:	Активен
***Вид на сопственост:**	Приватна
ЕДБ:	4030008051160
Потекло на капиталот:	Домашен
Големина на субјектот:	мал
Организационен облик:	05.3 - друштво со ограничена одговорност
Надлежен регистар:	Трговски Регистар

ОСНОВНА ГЛАВНИНА	
Паричен влог EUR:	0,00
Непаричен влог EUR:	5.000,00
Уплатен дел EUR:	5.000,00
Вкупно основна главнина EUR:	5.000,00

Верификација

Информации за верификација на автентичноста на овој документ се достапни со користење на QR кодот, односно на следниот линк:
https://www.crm.com.mk/mk/validateDocument/[illegible]

Овој документ е оформен потписан со електронски печат и електронски временски жиг. Автентичноста на печатите врзани за овој документ може да биде електронски верифицирана.

СОПСТВЕНИЦИ	
Име и презиме/Назив:	ПЕРСИДА НЕСТОРОВСКА
Адреса:	СКУПИ 5А бр.24 СКОПЈЕ, КАРПОШ
Тип на сопственик:	Основач/сопственик
Паричен влог EUR:	0,00
Непаричен влог EUR:	2.500,00
Уплатен дел EUR:	2.500,00
Вкупен влог EUR:	2.500,00

Име и презиме/Назив:	ЛИДИЈА ДИМОВА
Адреса:	СКУПИ 5А бр.24 СКОПЈЕ, КАРПОШ
Тип на сопственик:	Основач/сопственик
Паричен влог EUR:	0,00
Непаричен влог EUR:	2.500,00
Уплатен дел EUR:	2.500,00
Вкупен влог EUR:	2.500,00

ДЕЈНОСТИ	
Приоритетна дејност/ Главна приходна шифра:	71.110 - Архитектонски дејности
ОПШТА КЛАУЗУЛА ЗА БИЗНИС	
Евидентирани се дејности во надворешниот промет	

ОВЛАСТУВАЊА	
Управител	
Име и презиме:	АЛЕКСАНДАР ДИМОВСКИ
Адреса:	ЛИЛЈАНА ДИРЈАН бр.24 СКОПЈЕ - КАРПОШ, КАРПОШ
Овластувања:	Управител-ВСС
Тип на овластување:	Неограничени овластувања во внатрешниот и надворешниот промет
Овластено лице:	Управител

ДОДАТОЧНИ ИНФОРМАЦИИ	
КОНТАКТ	
E-mail:	dimovalidija@yahoo.com

Напомена:
Во тековната состојба прикажани се само оние податоци за кои има запишана вредност.

Број: 0805-50/150020250099372

Верификација
Информација за верификација на автентичноста на овој документ се достапни со користење на QR кодот, односно на следниот линк:
https://www.crm.com.mk/mk/validate?c=eyJ0IjoiMTQ4NDY3MjIiOiJ5ZWxsb3cgIiwiZCI6IjIwMjUtMTEtMjcgMjI1NjMx

*Видот на сопственоста се определува врз основа на својството на основачот/содружникот /сопственикот и служи исклучиво за статистички цели на Државниот завод за статистика на Република Северна Македонија

Правна поука: Против овој реален акт може да се изјави приговор до Централниот регистар на Република Северна Македонија во рок од 8 дена од денот на приемот.

Верификација

Информација за верификација на автентичноста на овој документ се достапни со користење на QR кодот, односно на следниот линк:

Овој документ е официјално потписан со електронски потпис и електронски временски жиг. Автентичноста на печатените копии од овој документ може да биде електронски верификувана.

РЕПУБЛИКА СЕВЕРНА МАКЕДОНИЈА
МИНИСТЕРСТВО ЗА ТРАНСПОРТ И ВРСКИ
СКОПЈЕ

Врз основа на член 68 став (2) од Законот за урбанистичко планирање, Министерството за транспорт и врски издава

Л И Ц Е Н Ц А

ЗА ИЗРАБОТУВАЊЕ НА УРБАНИСТИЧКИ ПЛАНОВИ

на

Друштво за проектирање и услуги ПЛАН ДИЗАЈН ДОО Скопје
СКУПИ 5А бр.24 СКОПЈЕ - КАРПОШ, КАРПОШ
ЕМБС: 6429700

(назив, седиште, адреса и ЕМБС на правното лице)

СО ДОБИВАЊЕ НА ОВАА ЛИЦЕНЦА ПРАВНОТО ЛИЦЕ СЕ СТЕКНУВА СО ПРАВО ЗА ИЗРАБОТУВАЊЕ НА УРБАНИСТИЧКИ ПЛАНОВИ И УРБАНИСТИЧКИ ПРОЕКТИ

Лиценцата се издава на НЕОПРЕДЕЛЕНО ВРЕМЕ и важи се додека правното лице ги исполнува условите за издавање на лиценцата пропишани со овој закон.

Број: 0119
25.09.2023 година
(ден, месец и година на издавање)

МИНИСТЕР ЗА ТРАНСПОРТ И ВРСКИ

Благој Бочварски

ПЛАН ДИЗАЈН - ДОО Скопје

ул.: Скупи 5а. бр.24. / **тел:** 078 332 062

Врз основа на Законот за урбанистичко планирање (Сл. Весник на РСМ бр.32/20, 111/23, 171/24 и 40/25), и Правилникот за урбанистичко планирање (Сл. Весник на РСМ бр.225/20, 219/21, 104/22 и 99/23), а во врска со изработка на **Урбанистички проект согласно Член 58 Став (2) Точка 4 од Законот за урбанистичко планирање (СЛ Весник на РСМ бр.32/20, 111/23, 171/24 и 40/25) за линиска инфраструктура Е1.6 – Фекална канализација од сервисна улица С3 до крак од ул.Христо Татарчев формирани со Урбанистички план за градска четврт Ј15, КО Кисела Вода 1, Општина Кисела Вода**, ПЛАН ДИЗАЈН ДОО – Скопје го издава следното

РЕШЕНИЕ

ЗА НАЗНАЧУВАЊЕ НА ПЛАНЕРИ

За изработка **Урбанистички проект согласно Член 58 Став (2) Точка 4 од Законот за урбанистичко планирање (СЛ Весник на РСМ бр.32/20, 111/23, 171/24 и 40/25) за линиска инфраструктура Е1.6 – Фекална канализација од сервисна улица С3 до крак од ул.Христо Татарчев формирани со Урбанистички план за градска четврт Ј15, КО Кисела Вода 1, Општина Кисела Вода,** со технички број **246/25,** како планер се назначува:

Планер потписник:

- Кирил Димески, м-р.инж.арх. бр.овл.0.0626

Планерите се должни планската документација да ја изработат согласно Законот за урбанистичко планирање (Сл. Весник на РСМ бр.32/20, 111/23, 171/24 и 40/25), и Правилникот за урбанистичко планирање (Сл. Весник на РСМ бр.225/20, 219/21, 104/22 и 99/23), како и другите важечки прописи и нормативи во областа на урбанизмот.

УПРАВИТЕЛ:

_____

АЛЕКСАНДАР ДИМОВСКИ, Д.И.А.

Република Северна Македонија
КОМОРА НА ОВЛАСТЕНИ АРХИТЕКТИ
И ОВЛАСТЕНИ ИНЖЕНЕРИ

Врз основа на член 67, став (10) од Законот за урбанистичко планирање („Службен весник на Република Северна Македонија" бр. 32 од 10 февруари 2020 г.) Комората на овластени архитекти и овластени инженери издава

ОВЛАСТУВАЊЕ

ЗА ИЗРАБОТУВАЊЕ НА УРБАНИСТИЧКИ ПЛАНОВИ

КИРИЛ ДИМЕСКИ

магистар инженер архитект (304 ЕКТС)

Овластувањето се издава на НЕОПРЕДЕЛЕНО ВРЕМЕ и важи се додека лицето носител на овластувањето ги исполнува условите пропишани во овој Закон и во Статутот на Комората

Претседател на
Комората на овластени архитекти
и овластени инженери

М-р Кристина Чулак
дипл. инж. арх.

Број: 0.0626

Издадено на: 25.01.2024 год.

2. ПИСМА И МИСЛЕЊА

Друштво за комуникациски услуги
А1 Македонија ДООЕЛ Скопје
Бр. 11-380/1
24 -01- 2025
Скопје

До: Трговско друштво за урбанистичо планирање, проектирање и инженеринг УРБАН-ПРОЕКТ ДООЕЛ Прилеп

Скопје, 24.01.2025 год.

Предмет: Податоци и информации

Почитувани,

Во врска со Вашето барање за доставување на податоци и информации од општини/институции поднесено преку системот Е-Урбанизам со број на постапка 68195 креирано на 22.01.2025 година и наслов 'Урбанистички проект согласно Член 58 Став (2) Точка 4 од Законот за урбанистичко планирање (СЛ Весник на РСМ бр.32/20, 111/23 и 171/24) за линиска инфраструктура – станбена улица СТ-1 со фекална канализација од сервисна улица С1 до сервисна улица С2 формирани со Урбанистички план за градска четврт Ј15, КО Кисела Вода 1, Општина Кисела Вода' доставено до А1 Македонија ДООЕЛ Скопје, Ве известуваме дека во предметното подрачје на опфатот кој е доставен до А1 Македонија ДООЕЛ Скопје, **имаме** постојни надземни инсталации.

Во прилог Ви доставуваме податоци за постојни надземни инсталации во електронска форма во PDF и DWG формат.

Напомена: Доколку има потреба од дислокација на постојната телекомуникациска инфраструктура, планерот е должен да постави новопланирана траса во рамките на експропријационата линија во консултација со сопственикот на постоечката инфраструктура - А1 Македонија ДООЕЛ Скопје. Трошоците за дислокација на постојната телекомуникациска инфраструктура ги сноси инвеститорот на проектот.

Лице за контакт:
Бранкица Маринковска тел. 077/773-244

Срдечен поздрав,

За А1 Македонија ДООЕЛ Скопје,
Бранкица Маринковска
Специјалист за дизајн и планирање на мрежа

МЕПСО

Максим Горки бр.4, 1.000 Скопје

Т: Кабинет на генерален директор
+ 389 (0) 2 3 149 811

Подружница ОЕПС
+ 389 (0) 2 3 149 814

Подружница ОПМ
+ 389 (0) 2 3 149 813

Ф: + 389 (0) 2 3 111 160

www.mepso.com.mk

До

Урбан проект

ул. Кеј 9-ти Септември бр.102а

Прилеп

Бр.11-473/1

28.01.2025

Предмет: Податоци за постојни и планирани електроенергетски објекти

Врз основа на Вашето барање бр.08/25 од 22.01.2025 год., предмет креиран на Е-урбанизам на 22.01.2025 година со број на постапка 68195 (наш број 11-473 од 24.01.2025 година) за податоци и информации потребни за изработка на Урбанистички проект за линиска инфраструктура – станбена улица СТ-1 со фекална канализација од сервисна улица С1 до сервисна улица С2 формирани со Урбанистички план за градска четврт Ј15, КО Кисела Вода 1 во Општина Кисела Вода, Ве известуваме дека предметниот плански опфат **НЕ СЕ ПРЕСЕКУВА** со ЕЕ објекти во сопственост на АД МЕПСО.

Изработил: Александар Костевски

Проверил: Јасмина Ставрова

по овластување од Генерален директор
бр.02-10/112 од 06.03.2019 год.
Раководител на Служба за ГИС
и геодетски работи

Македонски Телеком АД, Кеј 13-ти Ноември бр. 6, 1000 Скопје

Бр: 68195
Дата: 22.01.2025

До
Друштво за урбанизам, проектирање и инженеринг
УРБАН-ПРОЕКТ ДООЕЛ Прилеп
“Кеј 9-ти Септември” бр. 102а, 7500 Прилеп

Ваше упатување Барање на податоци и информации

Наше контакт лице Тони Илиевски, Мица Цониќ-Кепевска

Телефон +389 70 200 045; +389 70 300 292

Во врска со Известување за планирани и постојни тк инсталации

Почитувани,

Во врска со Вашето Барање, добиено преку системот е-урбанизам, со кое што барате податоци и информации за изработка на Урбанистички проект согласно Член 58 Став (2) Точка 4 од Законот за урбанистичко планирање (СЛ Весник на РСМ бр.32/20, 111/23 и 171/24) за линиска инфраструктура – станбена улица СТ-1 со фекална канализација од сервисна улица С1 до сервисна улица С2 формирани со Урбанистички план за градска четврт Ј15, КО Кисела Вода 1, Општина Кисела Вода, Ве известуваме дека во границите на планскиот опфат има постојна МКТ инфраструктура аплицирана на графичкиот прилог.

Напомена: Информациите содржани во овој документ се доверливи и тие се наменети за користење само од страна на примателот. Примателот е обврзан да превземе разумно ниво на грижа заради заштита на доверливите информации содржани во документот. Воедно, примателот е обврзан документот или било кој дел од неговата содржина да не го открива или дистрибуира на трети лица кои не се засегнати со актуелниот предмет, а заради спречување на можни злоупотреби.

Прилог: Информации во електронска форма прикачени во постапката.

Со почит,
Македонски Телеком АД Скопје
DEVOPS активности на оптика
и мрежи од следна генерација
По овластување на
Дејан Влаховиќ

04.02.2025 Г

Архивски број: 09-45/2
До
Друштво за урбанизам, проектирање и инжинеринг.
"УРБАН ПРОЕКТ " ДООЕЛ - Прилеп
ул. "Кеј 9-ти Септември" бр.102а
7500 Прилеп
Предмет: **Податоци и информации, доставува,**
Врска: Ваше барање тех. БР 08/25 од 01.2025 год

Согласно чл. 70 став 2 од Законот за заштита и спасување – пречистен текст ("Службен весник на РСМ" бр. 93/12), и задолжувањето од Директорот на ДЗС бр. 02-252/1 од 27.01.2023 година, Подрачното одделение за заштита и спасување Кисела Вода при Секторот за оператива и логистика во Дирекција за заштита и спасување, информира:

Почитувани,

Во врска со вашето барање доставено до нас на ден 22.01.2025 година, за изработка за **Урбанистички проект согласно Член 58 Став (2) Точка 4 од Законот за урбанистичко планирање (СЛ Весник на РСМ бр.32/20, 111/23 и 171/24) за линиска инфраструктура – станбена улица СТ-1 со фекална канализација од сервисна улица С1 до сервисна улица С2 формирани со Урбанистички план за градска четврт Ј15, КО Кисела Вода 1, Општина Кисела Вода,** Ве известуваме дека ДЗС- ПОЗС Кисела Вода не располага со постоечка или планирана инфрастуктура.

Исто така, согласно член 32 став 1 од Законот за просторно и урбанистичко планирање (Сл. Весник на РМ бр.199/14), во прилог, Дирекција за заштита и спасување – Кисела Вода ги доставува претходни услови за заштита и спасување, кои согласно Законот за заштита и спасување – пречистен текст (Сл. Весник на РМ бр.36/04, 49/04, 86/11 и 93/12), Процена на загрозеност на опфат за кои се однесува деталниот урбанистички план, Уредба за начинот на применување на мерките за заштита и спасување при планирање на просторот и населбите, во проектите и при изградба на проекти, како и учество во технички прегледи (Сл. Весник на РМ бр.105/05) и други прописи кои ја регулираат оваа област, треба да бидат вградени при изработка **Урбанистички проект согласно Член 58 Став (2) Точка 4 од Законот за урбанистичко планирање (СЛ Весник на РСМ бр.32/20, 111/23 и 171/24) за линиска инфраструктура – станбена улица СТ-1 со фекална канализација од сервисна улица С1 до сервисна улица С2 формирани со Урбанистички план за градска четврт Ј15, КО Кисела Вода 1, Општина Кисела Вода, во** делот кој треба да се наслови како МЕРКИ ЗА ЗАШТИТА И СПАСУВАЊЕ, да се опфатат следните мерки:

1. ЗАШТИТА И СПАСУВАЊЕ ОД ПОЖАРИ, ЕКСПЛОЗИИ И ОПАСНИ МАТЕРИИ

При изработка на Основен проект за објектите кои се предвидува да бидат изградени од цврста градба (придружни објекти,) треба да се почитуваат пропишаните мерки за заштита од пожари, согласно Законот за заштита и

спасување (Сл. Весник на РМ бр.36/04, 49/04, 86/08, 18/11 и 93/12), Законот за пожарникарство (Сл. Весник на РМ бр.67/04, 81/07 и 55/13) и другите позитивни прописи со кои е регулирана оваа област.

Во однос на заштитата од пожари, во наведената документација да се реши и громобранската инсталација, со цел да нема појава на зголемено пожарно оптоварување .

2. ЗАШТИТА И СПАСУВАЊЕ ОД УРНАТИНИ

Заштитата од урнатини, како превентивна мерка, се утврдува во урбанистичките решенија во текот на планирање на просторот, урбанизирање на населбите и изградбата на објектите.

Во урбанистичките решенија се утврдува претпоставениот степен на урнатини , нивниот однос према слободните површини и степенот на проодност на сообраќајниците. При проектирањето да се води сметка да не се создаваат тесни грла на сообраќајниците и зони на тотални урнатини.

Заштитата од урнатини се обезбедува со изградба на оптимално отпорни објекти согласно сеизмолошката карта на Република Македонија, кои се изградени со помала количина на градежен материјал и релативно помали тежини.

3. ЗАШТИТА И СПАСУВАЊЕ ОД СВЛЕКУВАЊЕ НА ЗЕМЈИШТЕТО

При изработка на *о*сновниот проект, со оглед на конфигурацијата на теренот, се претпоставува можно настанување на свлекување на земјиштето, а согласно тоа потребно е да изготви елаборат од извршени геомеханички, геолошки и хидротехнички испитувања.

4. ЗАШТИТА И СПАСУВАЊЕ ОД ПОПЛАВИ, УРИВАЊЕ НА БРАНИ И ДРУГИ АТМОСФЕРСКИ НЕПОГОДИ

При изработка на Урбанистичката планска Документација да се направат хидрогеолошки и хидролошки испитувања за појава на подземни и површински води кои можат да предизвикаат поплави.

Согласно Процената на загрозеност од природни непогоди и други несреќи на опфатот за кој се однесува урбанистичкиот план, а имајки ги предвид одредбите од Законот за заштита и спасување-пречистен текст (Сл. Весник на РСЛ бр. 93/12), може да се вградат и други мерки за заштита и спасување

Исто така при проектирање на објектите да се имаат во предвид одредбите од Правилникот за мерките за заштита и спасување од пожари, експлозии и опасни материи (Сл. Весник на РСМ бр.231/20).

По вградувањето на претходните услови, проектната документација за изработка **Урбанистички проект согласно Член 58 Став (2) Точка 4 од Законот за урбанистичко планирање (СЛ Весник на РСМ бр.32/20, 111/23 и 171/24) за линиска инфраструктура – станбена улица СТ-1 со фекална канализација од сервисна улица С1 до сервисна улица С2 формирани со Урбанистички план за градска четврт Ј15, КО Кисела Вода 1, Општина Кисела Вода,** Ве известуваме дека треба да се достави до Дирекција за заштита и спасување – подрачно Одделение за заштита и спасување Кисела Вода , за да се добие позитивно мислење за застапеноста на мерките за заштита и спасување.

Со почит

По овластување од Директорот
Советник
Евица Силјановска

_____

Доставено до:
-Насловот

-Архива

ЕЛЕКТРОДИСТРИБУЦИЈА ДООЕЛ Скопје
Друштво за дистрибуција на електрична енергија
Бр. 10-55/5-11 од 23.01.2025
Скопје

Одговорно лице: Цветомир Јованоски

Контакт телефон: 072/ 932-596

Предмет: Издавање на податоци за електроенергетски објекти и инфраструктура од ЕЛЕКТРОДИСТРИБУЦИЈА ДООЕЛ, Скопје

Почитувани,

Во врска со Вашиот допис, со кој барате да Ви издадеме податоци за електроенергетски објекти и инфраструктура од ЕЛЕКТРОДИСТРИБУЦИЈА ДООЕЛ, Скопје за изработка на **Урбанистички проект за линиска инфраструктура – станбена улица СТ-1 со фекална канализација од сервисна улица С1 до сервисна улица С2 формирани со Урбанистички план за градска четврт Ј15, КО Кисела Вода 1, Општина Кисела Вода,** Ве известуваме дека во согласност со податоците од службената евиденција, располагаме со следните податоци

☐ 110(35)kV Трафостаница
☐ 110kV Подземна мрежа
☐ 110kV Надземна мрежа
☐ 35kV Подземна мрежа
☐ 35kV Надземна мрежа

☐ 10(20)/0.4kV Трафостаница
☒ 10(20)kV Подземна мрежа
☐ 10(20)kV Надземна мрежа

☒ 0.4kV Подземна мрежа
☒ 0.4kV Надземна мрежа

☐ Друго

Составен дел на овој одговор е и прилог – графички приказ (подлога во pdf и dwg формат со соодветно обележани леери) со вцртани електроенергетски објекти и инфраструктура според податоците од службената евиденција.

НАПОМЕНА: Податоците кои ви ги даваме се од наша службена евиденција и постои можност да има отстапување во точноста на координатите на електроенергетските објекти на терен. Задолжително да се изготви ажурирана геодетска подлога која треба точно да ги претставува положбените и висинските податоци за сите видливи природни и изградени објекти под и над површината на земјата во рамки на опфатот.

Препорачуваме при изработката на планската документација, а соодветно на типот на документација за која се бараат податоци, да се планираат (вцртаат) траси во тротоарите од двете страни, во кои би се положувале електроенергетски објекти од различни напонски нивоа и маркици за трансформаторски станици (согласно потребната потрошувачка). Премините преку пат да се предвидат да бидат согласно стандардите за премин на електроенергетска инфраструктура.

Задолжително да се предвиди заштитен појас на електроенергетските објекти согласно Мрежните правила за дистрибуција на електрична енергија

При постоење на подземна инфраструктура во дадениот опфат, потребно е да се обратите до најблискиот Корисничко Енерго Центар, за проценка дали е потребно присуство на стручен вработен на лице место при реализирањето на активностите во предметниот опфат.

Потврдата е од ограничено времетраење во рок од 3 месеци од датумот на нејзиното издавање.

Со почит,

Електродистрибуција ДООЕЛ Скопје
Оддел Мрежен Инженеринг

До
Урбан – Проект ДООЕЛ Прилеп
Ул. Кеј 9 – ти Септември бр. 102а
7500 Прилеп

Одделение за надзор, проектирање и развој на дистрибутивни системи

ул. "11 Октомври" бр. 9, 1000 Скопје
Телефон: +389 2 5514-027
Факс: +389 2 5514-040

ЕСМ Дистрибуција на топлинска енергија
ЕСМ ДИСТРИБУЦИЈА НА ТОПЛИНА ДООЕЛ
бр. 08-190
23.01 2025 год.
СКОПЈЕ

Почитувани,
Во врска со Вашето барање број 08/25 од 01.2025 (наш број 08 – 184 од 22.01.2025 – Постапка 68195), ЕСМ Дистрибуција на топлина ДООЕЛ - Скопје, ја издава следната:

П О Т В Р Д А

Согласно приложеното барање **за изготвување на следниот урбанистичко план: Урбанистички проект согласно Член 58 Став (2) Точка 4 од Законот за урбанистичко планирање (СЛ Весник на РСМ бр.32/20, 111/23 и 171/24) за линиска инфраструктура – станбена улица СТ-1 со фекална канализација од сервисна улица С1 до сервисна улица С2 формирани со Урбанистички план за градска четврт Ј15, КО Кисела Вода 1, Општина Кисела Вода - Скопје - според ситуацијата во прилог** - и со преглед на нашата документација констатиравме дека:

НЕ ПОСТОИ ДИСТРИБУТИВНА МРЕЖА
со која управува ЕСМ Дистрибуција на топлина ДООЕЛ.

Важноста на потврдата изнесува **6 месеци** сметано од денот на издавањето.

Изработил:
Референт за издавање на потврди
Весна Џуровска

Контролирал:
Одговорен инженер за ГИС
Димитар Илиевски, дмн

Одобрил:
Помошник директор
Димитар Чичов

ЕСМ ДИСТРИБУЦИЈА НА ТОПЛИНА ДООЕЛ СКОПЈЕ

ЈАВНО ПРЕТПРИЈАТИЕ
NDËRMARJA PUBLIKE
ВОДОВОД И КАНАЛИЗАЦИЈА
UJËSJELLËSI DHE KANALIZIMI
Број numër 1302-204/2
Дата data 24-01-2025
СКОПЈЕ - SHKUP

До: УРБАН ПРОЕКТ "ДООЕЛ Прилеп
ул. "Кеј 9-ти Септември " бр.102 а, 7500 Прилеп
Предмет: 1302-204/1 од 22.01.2025
Дата: 23.01.2025

ПРЕДМЕТ: Достава на податоци и информации

Почитувани,

Во врска со Вашето барање со број 08/25 од 01.2025год. пристигнато кај нас преку страната на е-урбанизам и заведено под бр.1302-204/1 од 22.01.2025год. со кое не известувате дека за потребите на изработка на

Урбанистички проект согласно Член 58 Став (2) Точка 4 од Законот за урбанистичко планирање (СЛ Весник на РСМ бр.32/20, 111/23 и 171/24) за линиска инфраструктура – станбена улица СТ-1 со фекална канализација од сервисна улица С1 до сервисна улица С2 формирани со Урбанистички план за градска четврт Ј15, КО Кисела Вода 1, Општина Кисела Вода

со кое всушност **барате достава на податоци и информации** со кои располагаме за предметниот опфат како и податоци за постоечки и планирани инсталации, кои се под наша ингеренција а кои можат да имаат влијание на проектната документација, согласно означената локација на графичкиот прилог која е составен дел од барањето,

Ве известуваме дека со внимание го разгледавме предметниот локалитет, за кој ќе изработувате Основен проект и согласно член 47 од Законот за просторно и урбанистичко планирање (Сл.весник на РМ бр. 32/20, 111/23, 73/24, 171/24) **преку страната на системот е-урбанистички планови во делот за ПИМ – Податоци, информации и мислења,** Ви ги доставуваме бараните податоци со кои располагаме а тоа се :

- ситуација во М 1: 1000 во pdf формат со прикажана наша постоечка инфраструктура-водоводна мрежа и фекална канализација

- Што се однесува до прикажување на **предвидена хидротехничка инфраструктура** на предметниот локалитет ЈП „Водовод и канализација" Ве упатува на користење на решенијата за хидротехничка инфраструктура кои се наоѓаат во состав на важечки Урбанистички Планови и изработени Основни Проекти (ако такви постојат) за водовод, фекална и атмосферска канализација за предметниот локалитет кои треба да ги добиете од О.Кисела Вода и секако решенијата од ГУП на Град Скопје.

НАПОМЕНА:

Ве известуваме дека не е дозволено поставување на електрични, телефонски, топлификациони, гасоводни и др. инсталации над и непосредно до уличната водоводна, фекална и атмосферска канализација и нивните приклучоци освен при нивно вкрстување.

- При паралелно поставување на електрични, телефонски, топлификациони, гасоводни и др.инсталации со уличната водоводна, фекална и атмосферска канализација и нивните приклучоци, минималното растојание со нив е регулирано со „услови за полагање на електрични, телефонски, топлификациони, гасоводни и др. инсталации" на соодветните Комунални организации но не помалку од 0.60м. односно 1.00 м. Од крајната ивица на водоводот, фекалната и атмосферска канализација. Вертикално растојание помеѓу нив треба да изнесува мин. 0.50 м.

- Минимално растојание при лоцирање на градежен објект до магистрален канал да изнесува 4.0 м., растојание од градежен објект до магистрален водовод помал од Ø 500 мм. а предвиден со ГУП на град Скопје - водоводен и канализационен систем да изнесува 5.0 м и растојание од градежен објект до магистрален водовод над Ø 500 мм. да изнесува 6.0 м.

НАПОМЕНА: Просторните податоци за линиските хидротехнички објекти , имаат важност 6 месеци од денот на издавањето.

Со почит,

ЈП „Водовод и канализација" - Скопје
Сектор за технички работи и развој
Раководител

дипл.маш.инж. Сергеј Шоптрајанов

Доставено до:
- Архива на Сектор за технички работи и развој
- Архива

Изготвил:

Дипл.маш.инж. Дина Петровска

Проверил:

дипл.град.инж. Ениса Реџепагиќ

Одобрил:

дипл.град.инж. Светлана Мутавџиќ

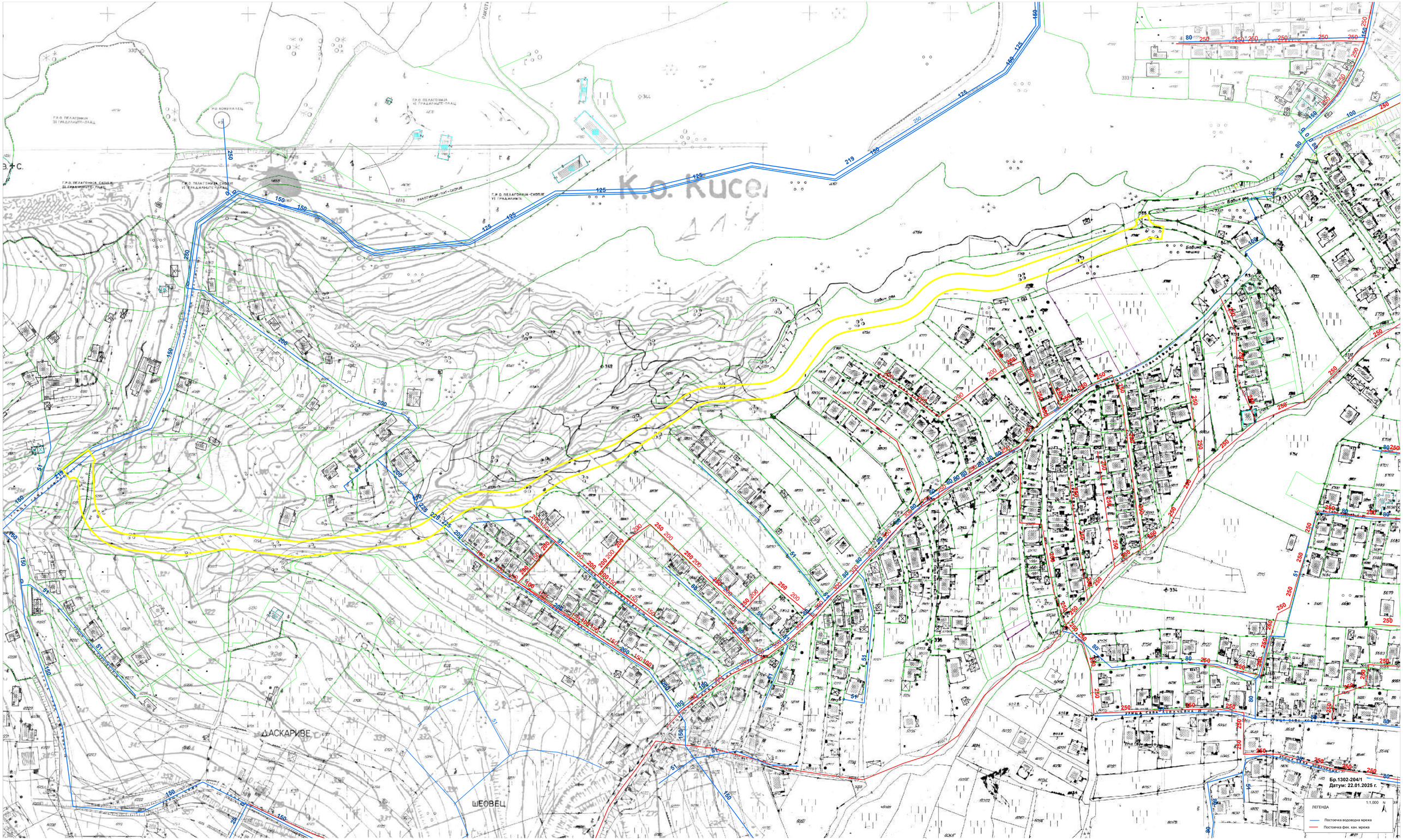
К.о. Кучевиште
ДАСКАРИВЕ
ШЕОВЕЦ
Бр.1302-204/1
Датум: 22.01.2025 г.
1:1.000
ЛЕГЕНДА
Постојка водоводна мрежа
Постојка фек. кан. мрежа

Акционерско друштво за вршење на енергетска дејност пренос на природен гас
НОМАГАС Скопје во државна сопственост

Булевар Свети Климент Охридски бр.54 Скопје,
поштенски фах: 569
тел: 02 3099-197, 02 3118 555
e-mail: contact@nomagas.com.mk
www.nomagas.com.mk
ЕМБС: 7618431

Акционерско друштво за вршење на енергетска дејност пренос на природен гас НОМАГАС Скопје во државна сопственост
Shoqëria Aksionare për ushtrimin e veprimtarisë së energjisë përçimi i gazit natyror NOMAGAS Shkup në pronësi shtetërore

Бр.-Nr. 08-294/2
22.01 2025 год./vit.
Скопје-Shkup

До. **Трговско друштво за урбанистичо планирање, проектирање и инженеринг УРБАН-ПРОЕКТ ДООЕЛ Прилеп**

Предмет: **Одговор на барање**

Врска: **Барање податоци и информации**, ваш бр 08/25 од 22.01.2025 година

Согласно вашето Барање податоци и информации, ваш бр. 08/25 од 22.01.2025 година, за Урбанистички проект согласно Член 58 Став (2) Точка 4 од Законот за урбанистичко планирање (СЛ Весник на РСМ бр.32/20, 111/23 и 171/24) за линиска инфраструктура – станбена улица СТ-1 со фекална канализација од сервисна улица С1 до сервисна улица С2 формирани со Урбанистички план за градска четврт Ј15, КО Кисела Вода 1, Општина Кисела Вода.

НОМАГАС АД Скопје ве известува дека на наведениот плански опфат **нема** изградено ниту има планирано гасоводна мрежа.

Со почит.

Изготвил:
Анита Тевдовска дипл.инж.арх.

Постапка:
68195

НОМАГАС АД Скопје
По овластување на директорот,
Раководител на Сектор
за изградба на гасоводен систем
Оливера Костанчева

Република Северна Македонија
Министерство за култура
УПРАВА ЗА ЗАШТИТА НА КУЛТУРНОТО НАСЛЕДСТВО

Republika e Maqedonisë së Veriut
Ministria e Kulturës
DREJTORIA PËR MBROJTJEN E TRASHËGIMISË KULTURORE

Бр. 17-432/2
03-02-2025
Скопје

До
„УРБАН ПРОЕКТ" ДООЕЛ
ул. „кеј 9ти Септември" бр. 102а
7500 ПРИЛЕП

Предмет: Доставување податоци
Врска: Ваше писмо бр. 08/25 од 01.2025 год.

Во врска со вашето барање за добивање податоци за културно наследство за изработка на Урбанистички проект за линиска инфраструктура – станбена улица СТ-1 со фекална канализација од сервисна улица С1 до сервисна улица С2 формирани со Урбанистички план за градска четврт Ј15, КО Кисела Вода 1, **Општина Кисела Вода, Скопје**, Управата за заштита на културното наследство ја разгледа доставената и постојната документација и во согласност со актуелниот Генералниот урбанистички план на град Скопје во кој се вградени Заштитно-конзерваторските основи (бр.07-80/41 од 31.08.2012 год.) изработени од НУ Конзерваторски центар - Скопје, а одобрени од Управата со Решение (УП бр.17-753 од 13.09.2012 год.) констатира дека во границите на планскиот опфат не постои заштитено добро ниту добра за кои основано се претпоставува дека претставуваат културно наследство.

Доколку при реализацијата на проектот се појави археолошко наоѓалиште треба да се постапи во согласност со одредбите од член 65 од Законот за заштита на културното наследство („Службен весник на Република Македонија" бр.20/04, бр.115/07, бр.18/11, бр.148/11, бр.23/13, 137/13, 164/13, 38/14, 44/14, 199/14, 104/15, 154/15, 192/15, 39/16, 11/18 и 20/19).

Со почит,

в.д. Директор
Весела Честоева

Изработил: м-р М. М. Миладиновска (30.01.2025)
Проверил/Одобрил: м-р. Б. Јовановска

Управа за заштита на културното наследство
Drejtoria për Mbrojtjen e Trashëgimisë Kulturore
ул. „Павел Шатев" бр. 3, Скопје
Rr."Pavel Shatev" nr. 3, Shkup
contact@uzkn.gov.mk
+389 2 5517 700
www.uzkn.gov.mk

3. ТЕКСТУАЛЕН ДЕЛ

3.1 ПРОЕКТНА ПРОГРАМА

ПРОЕКТНА ПРОГРАМА ЗА ИЗРАБОТКА НА УРБАНИСТИЧКИ ПРОЕКТ СОГЛАСНО ЧЛЕН 58 СТАВ (2) ТОЧКА 4 ОД ЗАКОНОТ ЗА УРБАНИСТИЧКО ПЛАНИРАЊЕ (СЛ ВЕСНИК НА РСМ БР.32/20, 111/23, 171/24 И 40/25) ЗА ЛИНИСКА ИНФРАСТРУКТУРА Е1.6 - ФЕКАЛНА КАНАЛИЗАЦИЈА ОД СЕРВИСНА УЛИЦА С3 ДО КРАК ОД УЛ.ХРИСТО ТАТАРЧЕВ ФОРМИРАНИ СО УРБАНИСТИЧКИ ПЛАН ЗА ГРАДСКА ЧЕТВРТ Ј15, КО КИСЕЛА ВОДА 1, ОПШТИНА КИСЕЛА ВОДА

1.1. Воведе

Проектната програма треба да овозможи изработка на **Урбанистички проект согласно Член 58 Став (2) Точка 4 од Законот за урбанистичко планирање (СЛ Весник на РСМ бр.32/20, 111/23, 171/24 и 40/25) за линиска инфраструктура Е1.6 – Фекална канализација од сервисна улица С3 до крак од ул.Христо Татарчев формирани со Урбанистички план за градска четврт Ј15, КО Кисела Вода 1, Општина Кисела Вода** со кој ќе формира опфат за инфраструктурна градба, односно линиска инфраструктура за фекална канализација.

(1) Урбанистички проект е планско-проектна документација што се изработува врз основа на урбанистичките планови од Член 10 став (1) точки 2, 3, 4 и 5 од Законот за урбанистичко планирање (СЛ Весник на РСМ бр.32/20, 111/23, 171/24 и 40/25) и служи за нивна разработка и спроведување.

Урбанистички проект за инфраструктура, со кој се врши урбанистичко-архитектонска, градежна или техничко-технолошка планско-проектна разработка на трасата, архитектонските, градежните и техничките елементи на сообраќајните и другите инфраструктури, како и надземните објекти што им припаѓаат на инфраструктурните системи. Со овој урбанистички проект, по исклучок од ставот (1) од овој пасус, може директно да се спроведува генерален урбанистички план за инфраструктури од примарната мрежа за кои не е донесен детален урбанистички план, односно за кои деталниот урбанистички план не е усогласен со генералниот урбанистички план.

Основа за изработка на **Урбанистички проект согласно Член 58 Став (2) Точка 4 од Законот за урбанистичко планирање (СЛ Весник на РСМ бр.32/20, 111/23, 171/24 и 40/25) за линиска инфраструктура Е1.6 – Фекална канализација од сервисна улица С3 до крак од ул.Христо Татарчев формирани со Урбанистички план за градска четврт Ј15, КО Кисела Вода 1, Општина Кисела Вода** ќе бидата смерниците дадени во Извод од Регулациски план за градска четврт Ј15, Блок Ј15.03 со бр.13-5/13/1 од 28.01.2025 година донесен со Одлука на Совет на Град Скопје со бр.07-5818/1 од 26.08.2014 година.

Урбанистичкиот проект ќе се изработи врз основа на методологијата која произлегува од одредбите утврдени со Законот за урбанистичко планирање (СЛ Весник бр.32/20, 111/23, 171/24 и 40/25) и Правилникот за урбанистичко планирање (СЛ Весник бр.225/20, 219/21, 104/22 и 89/23).

1.2. Опфат на планската документација

Просторот кој е предмет за изработка на **Урбанистички проект согласно Член 58 Став (2) Точка 4 од Законот за урбанистичко планирање (СЛ Весник на РСМ бр.32/20, 111/23, 171/24 и 40/25) за линиска инфраструктура Е1.6 – Фекална канализација од сервисна улица С3 до крак од ул.Христо Татарчев формирани со Урбанистички план за градска четврт Ј15, КО Кисела Вода 1, Општина Кисела Вода** се наоѓа на територија на Општина Кисела Вода - Скопје.

Границата на проектниот опфат за изработка на **Урбанистички проект согласно Член 58 Став (2) Точка 4 од Законот за урбанистичко планирање (СЛ Весник на РСМ бр.32/20, 111/23, 171/24 и 40/25) за линиска инфраструктура Е1.6 – Фекална канализација од сервисна улица С3 до крак од ул.Христо Татарчев формирани со Урбанистички план за градска четврт Ј15, КО Кисела Вода 1, Општина Кисела Вода** се наоѓа во рамките на опфатот на Регулациски план за градска четврт Ј15, Блок Ј15.03 со бр.13-5/13/1 од 28.01.2025 година донесен со Одлука на Совет на Град Скопје со бр.07-5816/1 од 26.08.2014 година и е прикажана на графичките прилози со линија која ги поврзува сите прекршни точки со редни броеви од 1 до 117, а за секоја точка табеларно и графички се дадени следните параметри по X и Y координатни оски:

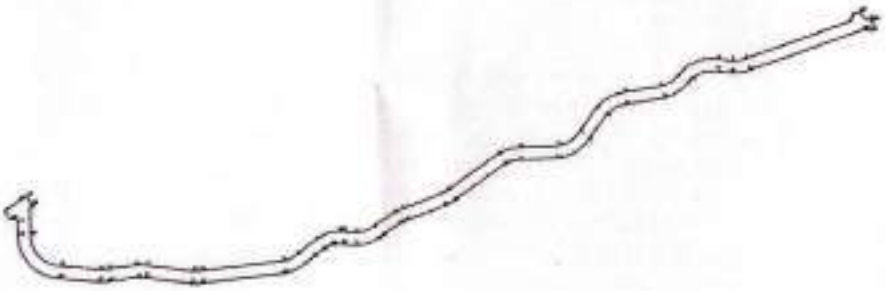

Р.бр.	X	Y
1	4647068.55	7537628.21
2	4647068.80	7537628.25
3	4647085.23	7537631.39
4	4647092.18	7537632.99
5	4647092.89	7537633.18
6	4647097.47	7537615.79
7	4647096.57	7537615.53
8	4647089.38	7537606.35
9	4647083.55	7537591.50
10	4647078.42	7537585.49
11	4647072.25	7537576.11
12	4647016.29	7537462.70
13	4647002.37	7537447.96
14	4647000.85	7537447.10
15	4646979.14	7537418.50
16	4646972.89	7537393.34
17	4646972.70	7537357.67
18	4646973.87	7537352.74
19	4646948.51	7537333.31
20	4646914.38	7537235.35
21	4646912.97	7537223.63
22	4646914.26	7537210.22
23	4646902.44	7537178.65

24	4646897.90	7537174.36
25	4646889.68	7537158.99
26	4646883.82	7537124.91
27	4646868.70	7537100.46
28	4646847.26	7537084.73
29	4646836.04	7537064.05
30	4646834.08	7537029.81
31	4646827.15	7537009.91
32	4646795.17	7536964.45
33	4646791.86	7536958.15
34	4646779.18	7536923.92
35	4646775.28	7536916.20
36	4646763.19	7536897.76
37	4646758.72	7536881.10
38	4646759.36	7536869.41
39	4646759.42	7536867.38
40	4646759.27	7536865.46
41	4646759.38	7536865.46
42	4646751.49	7536843.92
43	4646738.46	7536826.94
44	4646732.96	7536813.49
45	4646723.84	7536738.77
46	4646723.85	7536731.99
47	4646728.99	7536691.08
48	4646728.88	7536680.70
49	4646725.35	7536656.71
50	4646725.18	7536650.01
51	4646728.55	7536615.41
52	4646754.74	7536590.52
53	4646777.99	7536589.44
54	4646781.23	7536591.16
55	4646788.91	7536586.47
56	4646784.72	7536580.25
57	4646775.38	7536567.62
58	4646768.15	7536572.97
59	4646768.51	7536573.46
60	4646765.78	7536579.19
61	4646754.24	7536579.73
62	4646717.80	7536614.37
63	4646714.44	7536648.97
64	4646714.66	7536658.28
65	4646718.20	7536682.27
66	4646718.27	7536689.73
67	4646713.14	7536710.64
68	4646713.12	7536740.08
69	4646722.24	7536814.79
70	4646729.89	7536833.52
71	4646736.64	7536842.31
72	4646736.64	7536842.31
73	4646736.64	7536842.31
74	4646742.92	7536850.49
75	4646747.12	7536858.31
76	4646747.89	7536859.33
77	4646747.71	7536860.24
78	4646748.58	7536868.82
79	4646747.93	7536880.51
80	4646752.50	7536900.89
81	4646755.48	7536905.69
82	4646766.25	7536922.12
83	4646769.05	7536927.67
84	4646781.73	7536961.90
85	4646786.33	7536970.66
86	4646818.31	7537016.13
87	4646823.30	7537030.43
88	4646825.26	7537064.67
89	4646840.87	7537093.44
90	4646862.31	7537109.16
91	4646873.18	7537126.74
92	4646879.03	7537160.82
93	4646890.48	7537182.20
94	4646895.02	7537186.50
95	4646903.51	7537209.18
96	4646902.22	7537222.59
97	4646904.18	7537238.91
98	4646940.38	7537342.78
99	4646948.85	7537345.82
100	4646965.12	7537350.66
101	4646963.95	7537355.59
102	4646964.15	7537395.52
103	4646970.41	7537420.67
104	4646996.41	7537454.92
105	4646997.93	7537455.79
106	4647008.22	7537466.68
107	4647053.76	7537558.98

108	4647047.96	7537568.36
109	4647048.01	7537578.36
110	4647053.77	7537577.62
111	4647065.53	7537582.65
112	4647071.57	7537591.33

113	4647076.70	7537597.34
114	4647079.81	7537603.14
115	4647073.10	7537610.75
116	4647071.92	7537610.53
117	4647068.55	7537628.21

Површината на проектниот опфат во рамките на опишаните граници изнесува вкупно **1,31ха**.

1.3. Програмски барања

1.3.1. Општи барања

Постапката за донесување на **Урбанистички проект согласно Член 58 Став (2) Точка 4 од Законот за урбанистичко планирање (СЛ Весник на РСМ бр.32/20, 111/23, 171/24 и 40/25) за линиска инфраструктура Е1.6 – Фекална канализација од сервисна улица С3 до крак од ул.Христо Татарчев формирани со Урбанистички план за градска четврт Ј15, КО Кисела Вода 1, Општина Кисела Вода,** ќе се спроведува согласно Законот за урбанистичко планирање (СЛ Весник бр.32/20, 111/23, 171/24 и 40/25) и Правилникот за урбанистичко планирање (СЛ Весник бр.225/20, 219/21, 104/22 и 99/23), како и другите важечки прописи и нормативи од областа на урбанизмот.

Урбанистичката документација треба да биде изработена согласно Законот за урбанистичко планирање (СЛ Весник бр.32/20, 111/23, 171/24 и 40/25) и Правилникот за урбанистичко планирање (СЛ Весник бр.225/20, 219/21, 104/22 и 99/23).

Сите постојни надземни и подземни градби во рамките на планскиот опфат да се евидентираат на ажурирана геодетска подлога во документационата основа на планот.

При увид на лице место да се направат следните работи:

- Инвентаризација на секој објект
- Архитектонско снимање, при што да се утврди големината на објектот, катноста и материјалната вредност
- Анкета со остварување на директен контакт со корисниците на објектите и просторот при што да се утврди намената, површината на изграденост и корисната површина на објектите

На **Урбанистички проект согласно Член 58 Став (2) Точка 4 од Законот за урбанистичко планирање (СЛ Весник на РСМ бр.32/20, 111/23, 171/24 и 40/25) за линиска инфраструктура Е1.6 – Фекална канализација од сервисна улица С3 до крак од ул.Христо Татарчев формирани со Урбанистички план за градска четврт Ј15, КО Кисела Вода 1, Општина Кисела Вода** задолжително треба да биде извршена стручна ревизија.

Содржината на урбанистичката документација треба да биде изработена согласно законската и подзаконската регулатива.

При изработка на **Урбанистички проект согласно Член 58 Став (2) Точка 4 од Законот за урбанистичко планирање (СЛ Весник на РСМ бр.32/20, 111/23, 171/24 и 40/25) за линиска инфраструктура Е1.6 – Фекална канализација од сервисна улица С3 до крак од ул.Христо Татарчев формирани со Урбанистички план за градска четврт Ј15, КО Кисела Вода 1, Општина Кисела Вода** задолжително треба да се прибават потребите податоци и информации од разни јавни претпријатија и органи на власта согласно со Член 47 од Законот за урбанистичко планирање (СЛ Весник бр.32/20, 111/23, 171/24 и 40/25) и Правилникот за урбанистичко планирање (СЛ Весник бр.225/20, 219/21, 104/22 и 99/23).

Урбанистички проект за инфраструктура, со кој се врши урбанистичко-архитектонска, градежна или технично-технолошка планско-проектна разработка на трасата, архитектонските, градежните и техничките елементи на сообраќајните и другите инфраструктури, како и надземните објекти што им припаѓаат на инфрас труктурните системи ќе биде изработен согласно смерниците дадени во Извод од Регулациски план за градска четврт Ј15, Блок Ј15.03 со бр.13-5/13/1 од 28.01.2025 година донесен со Одлука на Совет на Град Скопје со бр.07-5818/1 од 26.08.2014 година.

1.3.2. Посебни барања

Со **Урбанистички проект согласно Член 58 Став (2) Точка 4 од Законот за урбанистичко планирање (СЛ Весник на РСМ бр.32/20, 111/23, 171/24 и 40/25) за линиска инфраструктура Е1.6 – Фекална канализација од сервисна улица С3 до крак од ул.Христо Татарчев формирани со Урбанистички план за градска четврт Ј15, КО Кисела Вода 1, Општина Кисела Вода**, ќе формира површина за градење за трасата на фекалната канализација и истата ќе биде формирана во согласност со прописите предвидени со Законот за урбанистичко планирање (СЛ Весник на РСМ бр.32/20, 111/23, 171/24 и 40/25) и Правилникот за урбанистичко планирање (СЛ Весник на РСМ бр.225/20, 219/21, 104/22 и 99/23).

НАМЕНА НА ЗЕМЈИШТЕТО:

Намената на земјиштето ќе биде во согласност со Член 77 од Правилникот за урбанистичко планирање (СЛ Весник на РСМ бр.225/20, 219/21, 104/22 и 99/23):

Е1.6 – Канализациска инфраструктура – фекална канализација

1.3.3. Инфраструктура

Планираните решенија за водовод, хидрантска мрежа, фекална и атмосферска канализација, електроенергетика, топлинска, гасоводна и ПТТ инсталации да се превземат и усогласат со решенијата на планската документација и да се постапи според Член 47 од Законот за урбанистичко планирање (СЛ Весник бр.32/20, 111/23, 171/24 и 40/25).

Согласен Инвеститор:

ЈПС - ОПШТИНА КИСЕЛА ВОДА

/ Орце Орцевски - Градоначалник /

3.2 Инвентаризација на снимен изграден градежен фонд, вкупна физичка супраструктура и инфраструктура во рамките на проектниот опфат

За целосно согледување на постојаната состојба, во границите на проектниот опфат извршени се детални истражувања на просторот.

Истражувањата на локалитетот се извршени по пат на:

- Директен увид на теренот
- Директна комуникација со корисниците на просторот

При увид на лице место, во рамките на проектниот опфат НЕ е евидентиран ниту еден постоечки објект, односно земјиштето е градежно неизградено.

Со увид на теренот земени се податоци за:

- Градежниот фонт (конструкција, катност, намена и состојба на објектот)
- Парцелите (граници, големина, уреденост, обработкана слободниот простор и сл.)
- Улична мрежа и пристапи (ширина, обработка, состојба)
- Друга инфраструктура (водовод, канализација, електро-енергетска мтежа и објекти, телефонија и др.)

Податоците за намената и површините во рамките на проектниот офат се прикажани во следната табела:

ДОКУМЕНТАЦИОНА ОСНОВА - ПРИКАЗ НА ПОВРШИНИ ВО ОСНОВА СО НАМЕНСКА УПОТРЕБА НА ЗЕМЈИШТЕТО И УЧЕСТВО ВО ПРОЦЕНТ НА НИВО НА ОПФАТ ЗА УРБАНИСТИЧКИ ПРОЕКТ ЗА ЛИНИСКА ИНФРАСТРУКТУРА СОГЛАСНО ЧЛЕН 58 СТАВ (2) ТОЧКА 4 ОД ЗАКОНОТ ЗА УРБАНИСТИЧКО ПЛАНИРАЊЕ (СЛ ВЕСНИК НА РСМ БР.32/20, 111/23, 171/24 И 40/25)			
	НЗ - НЕИЗГРАДЕНО ЗЕМЈИПТЕ	9489.15	72%
	Е1.1 - АСФАЛТИРАНА УЛИЦА И ПЕШАЧКИ ПАТЕКИ	3602.24	28%
ВКУПНО ЦЕЛ ПЛАНСКИ ОПФАТ		**13091.39 m²**	**100%**

<u>Инвентаризација на сообраќајната инфраструктура</u>

Проектнот опфат се наоѓа во границите на Општина Кисела Вода односно во опфатот на Реглулациски план за градска четврт Ј15. Од страна на Општина Кисела Вода во постапка за податоци информации и мислења не се добиени било какви забелешки или податоци кои треба да се вградат или изменат во рамките на предвитениот проектен опфат.

За комуналната инфраструктура, водовод, фекална, атмосферска канализација, електро-енергетска и ПТТ инсталација евидентирано е следното

- Согласно писмо бр.11-380/1 од 24.01.2025 година добиен е одговор одговор од страна на А1 Македонија ДООЕЛ - Скопје дека во рамките на проектниот опфат **има** постојни надземни инсталации и истите се вградени во графичките прилози од овој Урбанистички проект.
- Согласно писмо од АД МЕПСО - Скопје со бр.11-473/1 од 28.01.2025 година добиено е известување во кое се укажува дека предметниот проектен опфат **НЕ СЕ ПРЕСЕКУВА** со ЕЕ објекти во сопственост на АД МЕПСО – Скопје.
- Согласно писмо од Македонски Телеком АД – Скопје со бр.68195 од 22.01.2025 година добиени се податоци и информации за постојни МКТ инфраструктура и истата е аплицирана во графичките прилози од овој Урбанистички проект.
- Согласно писмо од ЕЛЕКТРОДИСТРИБУЦИЈА ДООЕЛ – Скопје со бр.10-55/5-11 од 23.01.2025 година добиени се податоци и информации за проектниот опфат и во рамките на истиот има 10(20)kV Подземна мрежа, 0,4kV Подземна мрежа и 0,4kV Надземна мрежа истите се аплицирани во графичкире прилози од овој Урбанистички проект.
- Согласно писмо од ЕСМ Дистрибуција на топлина ДООЕЛ – Скопје добиено е писмо со бр.08-190 од 23.01.2025 година дека во рамките на проектниот опфат нема дистрибутивна мрежа со која управува ЕСМ Дистрибуција на топлина ДООЕЛ – Скопје.
- Согласно писмо од ЈП Водовод и канализација – Скопје добиено е писмо со бр.1302-204/2 од 24.01.2025 година во кое се дадени инсталации во нивна соспственост односно водоводна мрежа и фекална каланизација и истите се вградени во графичкиот прилог од овој урбанистички проект.
- Согласно писмо од НОМАГАС – Скопје во државна сосптвеност добиено е писмо со бр.08-294/2 од 22.01.2025 година дека во рамките на проектниот опфат нема изградено ниту планирано гасоводна мрежа.

Други податоци и информации, за постојани и планирани инсталации од други надлежни институции не се добиени.

3.3 Опис и образложение на проектниот концепт на урбанистичкото решение во градежните парцели, во кои е определен простор со градежни линии во кој може да се поставуваат повеќе градби

3.3.1 Дејности и активности кои се одвиваат во градбите во градежните парцели со нумерички показатели на урбанистичките параметри за секоја градба поединечно

Локалитетот се наоѓа во рамките на опфатот на Регулациски план за градска четврт Ј15.

Границата на проектниот опфат за изработка на **Урбанистички проект согласно Член 58 Став (2) Точка 4 од Законот за урбанистичко планирање (СЛ Весник на РСМ бр.32/20, 111/23, 171/24 и 40/25) за линиска инфраструктура Е1.6 – Фекална канализација од сервисна улица С3 до крак од ул.Христо Татарчев формирани со Урбанистички план за градска четврт Ј15, КО Кисела Вода 1, Општина Кисела Вода** се наоѓа во рамките на опфатот на Реглулациски план за градска четврт Ј15, Блок Ј15.03 со бр.13-5/13/1 од 28.01.2025 година донесен со Одлука на Совет на Град Скопје со бр.07-5818/1 од 26.08.2014 година и е прикажана на графичките прилози со линија која ги поврзува сите прекршни точки со редни броеви од 1 до 117, а за секоја точка табеларно и графички се дадени следните параметрки по X и Y координатни оски:

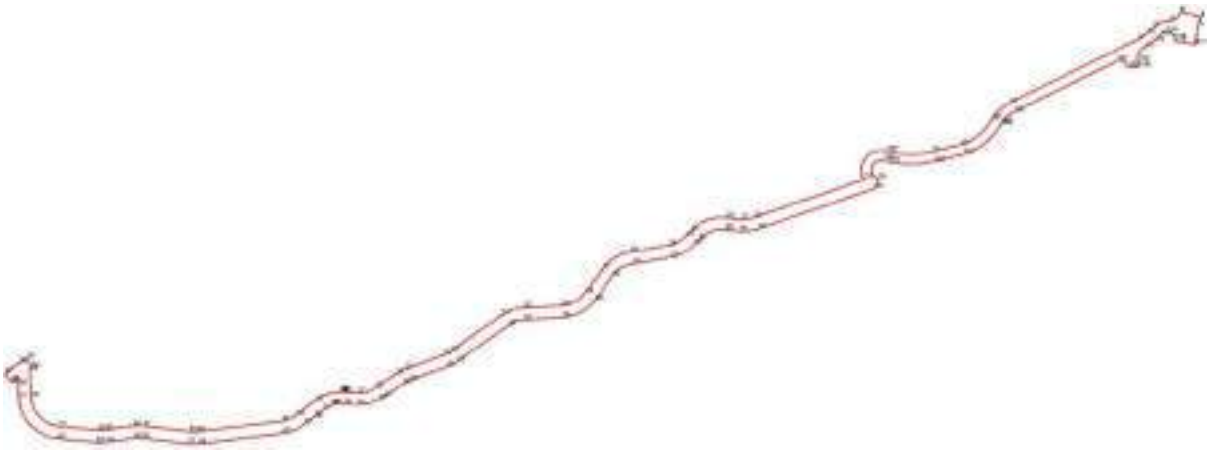

Р.бр.	X	Y
1	4647068.55	7537628.21
2	4647068.80	7537628.25
3	4647085.23	7537631.39
4	4647092.18	7537632.99
5	4647092.89	7537633.18
6	4647097.47	7537615.79
7	4647096.57	7537615.53
8	4647089.38	7537606.35
9	4647083.55	7537591.50
10	4647078.42	7537585.49
11	4647072.25	7537576.11
12	4647016.29	7537462.70
13	4647002.37	7537447.96
14	4647000.85	7537447.10
15	4646979.14	7537418.50
16	4646972.89	7537393.34
17	4646972.70	7537357.67
18	4646973.87	7537352.74
19	4646948.51	7537333.31
20	4646914.38	7537235.35
21	4646912.97	7537223.63
22	4646914.26	7537210.22
23	4646902.44	7537178.65
24	4646897.90	7537174.36
25	4646889.68	7537158.99
26	4646883.82	7537124.91
27	4646868.70	7537100.46
28	4646847.26	7537084.73
29	4646836.04	7537064.05
30	4646834.08	7537029.81
31	4646827.15	7537009.91
32	4646795.17	7536964.45
33	4646791.86	7536958.15
34	4646779.18	7536923.92
35	4646775.28	7536916.20
36	4646763.19	7536897.76
37	4646758.72	7536881.10

38	4646759.36	7536869.41
39	4646759.42	7536867.38
40	4646759.27	7536865.46
41	4646759.38	7536865.46
42	4646751.49	7536843.92
43	4646738.46	7536826.94
44	4646732.96	7536813.49
45	4646723.84	7536738.77
46	4646723.85	7536731.99
47	4646728.99	7536691.08
48	4646728.88	7536680.70
49	4646725.35	7536656.71
50	4646725.18	7536650.01
51	4646728.55	7536615.41
52	4646754.74	7536590.52
53	4646777.99	7536589.44
54	4646781.23	7536591.16
55	4646788.91	7536586.47
56	4646784.72	7536580.25
57	4646775.38	7536567.62
58	4646768.15	7536572.97
59	4646768.51	7536573.46
60	4646765.78	7536579.19
61	4646754.24	7536579.73
62	4646717.80	7536614.37
63	4646714.44	7536648.97
64	4646714.66	7536658.28
65	4646718.20	7536682.27
66	4646718.27	7536689.73
67	4646713.14	7536730.64
68	4646713.12	7536740.08
69	4646722.24	7536814.79
70	4646729.89	7536833.52
71	4646736.64	7536842.31
72	4646736.64	7536842.31
73	4646736.64	7536842.31
74	4646742.92	7536850.49
75	4646747.12	7536858.31
76	4646747.89	7536859.33
77	4646747.71	7536860.24

78	4646748.58	7536868.82
79	4646747.93	7536880.51
80	4646752.50	7536900.89
81	4646755.48	7536905.69
82	4646766.25	7536922.12
83	4646769.05	7536927.67
84	4646781.73	7536961.90
85	4646786.33	7536970.66
86	4646818.31	7537016.13
87	4646823.30	7537030.43
88	4646825.26	7537064.67
89	4646840.87	7537093.44
90	4646862.31	7537109.16
91	4646873.18	7537126.74
92	4646879.03	7537160.82
93	4646890.48	7537182.20
94	4646895.02	7537186.50
95	4646903.51	7537209.18
96	4646902.22	7537222.59
97	4646904.18	7537238.91
98	4646940.38	7537342.78
99	4646948.85	7537345.82
100	4646965.12	7537350.66
101	4646963.95	7537355.59
102	4646964.15	7537395.52
103	4646970.41	7537420.67
104	4646996.41	7537454.92
105	4646997.93	7537455.79
106	4647008.22	7537466.68
107	4647053.76	7537558.98
108	4647047.96	7537568.36
109	4647048.01	7537578.36
110	4647053.77	7537577.62
111	4647065.53	7537582.65
112	4647071.57	7537591.33
113	4647076.70	7537597.34
114	4647079.81	7537603.14
115	4647073.10	7537610.75
116	4647071.92	7537610.53
117	4647068.55	7537628.21

Со овој **Урбанистички проект согласно Член 58 Став (2) Точка 4 од Законот за урбанистичко планирање (СЛ Весник на РСМ бр.32/20, 111/23, 171/24 и 40/25) за линиска инфраструктура Е1.6 – Фекална канализација од сервисна улица С3 до крак од ул.Христо Татарчев формирани со Урбанистички план за градска четврт Ј15, КО Кисела Вода 1, Општина Кисела Вода** во рамките проектиот опфат се предвидени површини за градење со следните урбанистички параметри:

НУМЕРИЧКИ ПОДАТОЦИ ЗА ОПФАТОТ И ОБЈЕКТИТЕ											
УРБАНИСТИЧКИ ПРОЕКТ СОГЛАСНО ЧЛЕН 58 СТАВ (2) ТОЧКА 4 ОД ЗАКОНОТ ЗА УРБАНИСТИЧКО ПЛАНИРАЊЕ (СЛ ВЕСНИК НА РСМ БР.32/20, 111/23, 171/24 И 40/25) ЗА ЛИНИСКА ИНФРАСТРУКТУРА Е1.6 - ФЕКАЛНА КАНАЛИЗАЦИЈА ОД СЕРВИСНА УЛИЦА С3 ДО КРАК ОД УЛ.ХРИСТО ТАТАРЧЕВ ФОРМИРАНИ СО УРБАНИСТИЧКИ ПЛАН ЗА ГРАДСКА ЧЕТВРТ Ј15, КО КИСЕЛА ВОДА 1, ОПШТИНА КИСЕЛА ВОДА											
Г.П.	Површина на опфат	Број на објект	Поединечна класа на намена	Дозволени компатибилни класи на намена на основната класа на намена до 49%	Максимална висина на градба	Број на спратови	Максимална дозволена површина за градење на инфраструктурна градба (m2)	Вкупна должина на инфраструктурна траса	Процент на изграденост	Коефициент на искористеност	Паркирање
/	13091.39	/	Е1.1 - Сообраќајна линиска инфраструктура	/	/	/	3651.36	343.79	/	/	/
/		/	Е1.6 - Канализациска инфраструктура - фекална канализација	/	/	/	9440.03	1135.50	/	/	/
ВКУПНО ПРОЕКТЕН ОПФАТ		/	/	/	/	/	13091.39	1479.28	/	/	/

Предметниот урбанистички проект е изработен врз основа на Извод од Реглулациски план за градска четврт Ј15, Блок Ј15.03 со бр.13-5/13/1 од 28.01.2025 година донесен со Одлука на Совет на Град Скопје со бр.07-5818/1 од 26.08.2014 година. Со плански документации е поставена сообраќајна мрежа, а според урбанистичкото решене се планира фекална канализација од сервисна улица С3 која се движи по опишаните граници, па продолжува по сервисна улица С1 и се приклучува на кракот од ул.Христо Татарчев.

3.4 Детални услови за проектирање и градење

1. Одредбите за уредување на просторот и графичките прилози се составен дел на Урбанистичкиот проект и имаат дејство само врз градителската активност која ќе следи по одобрување на урбанистичкиот проект.
2. Изградбата на нови објекти, изградбата на комуналните објекти и инсталации како и вкупното просторно уредување на предметниот локалитет треба да се изведува согласно законската и подзаконската регулатива, техничките прописи во областа на градежништвото и урбанизмот како и овие параметри што се составен дел на документацијата.
3. Параметрите се применуваат во рамките на утврдената граница на опфатот. Специфичните параметри за уредување на просторот се однесуваат на поединечните површини за градење.
4. Со Урбанистичкиот проект за инфраструктурна градба се одредени:
   - Урбанистичко решение за проектниот опфат
   - Нивелациско решение во рамките на проектниот опфат
   - Дефинирана е површина за градење ограничена со граница на проектен опфат
   - Дефинирана е вкупна должина на траса за инфраструктурна градба;

- Водови на инфраструктурата прикажани со осовина на водот за инфраструктурната градба.

5. Во графичките прилози од проектниот дел на овој Урбанистички проект за инфраструктурна градба дадено е урбанистичко решение за проектниот опфат со зададени:
   - површина на инфраструктурна градба,
   - намена на градбата,
   - нивелманско решение
   - приклучни точки за сите водови и градби на инфраструктура.
6. Урбанистичкиот проект содржи и Проектен дел, во кој се дадени Идејни проекти за сите новопроектирани градби.
7. За проектниот опфат определена е намена **Е1.6** – Канализациска инфраструктура – фекална канализација.
8. За површината за градење и земјиштето во рамките на проектниот опфат не се предвидуваат компатибилни и комплементарни класи на намена согласно Правилникот за урбанистичко планирање (Сл. Весник на РСМ бр.225/20, 219/21, 104/22 и 99/23)
9. За новопредвидените градби дадена е површина за изградба на сервисна улица С1 определена со осовина на сообраќајница и должина како и осовина на трасата на фекална канализација определена со површина и должина и истата може да се проемнува до границата на проектниот опфат со разработка на Идејни и Основни проекти.
10. Зададените вредности со урбанистичкото решение од Планскиот дел на овој Урбанистички проект за површина на проектен опфат се максимално дозволени површини и идните траси треба да се движат во рамките на овие предвидени површини. При изработката на Основните проекти за новопредвидените градби, може да се проектира и градба на пократки траси или истите да се промени, при што не смее да се надминат овие максимални вредности и не смее да отстапува надвор од зададената површина на проектниот опфат, односно граница на опфат на урбанистички проект.
11. Со урбанистичкото решение на овој Урбанистички проект, предвидени се и приклучни места на градбите на водовите од комуналната инфраструктура. При изработка на Основните проект, трасите на приклучоците ќе се доразработат, односно ќе се усогласат со проектните решенија за инфраструктурата од тие проекти.
12. Комуналниот отпад – сметот ќе се одлага во контејнери лоцирани на погодни места во рамките на проектниот опфат, од каде ѓубрето ќе се евакуира во регионална односно општинска депонија.
13. Доколку при реализација на Урбанистичкиот проект се појави археолошко наоѓалиште, да се постапи во согласност со одредбите на член 65 од Законот за заштита на културното наследство (СЛ Весник на РСМ бр.20/04, 115/07, 18/11, 148/11, 23/13, 137/13, 164/13, 38/14, 44/14, 199/14, 104/15, 154/15, 192/15, 39/16, 11/18 и 19/20)

3.5 Нумерички показатели за проектниот опфат

Површина на проектен опфат 13091,39m²
Поединечна класа на намена: Е1.1 – Сообраќајна линиска инфраструктура
Поединечна класа на намена: Е1.6 – Фекална каналиација
Максимална дозволена површина за градење: 13091,39m²
Вкупна должина на Е1.1 – Сообраќајна линиска инфраструктура: - 343,79m[1]
Вкупна должина на Е1.6 – Фекална канализација: 1135,50m[1]

НУМЕРИЧКИ ПОДАТОЦИ ЗА ОПФАТОТ И ОБЈЕКТИТЕ											
УРБАНИСТИЧКИ ПРОЕКТ СОГЛАСНО ЧЛЕН 58 СТАВ (2) ТОЧКА 4 ОД ЗАКОНОТ ЗА УРБАНИСТИЧКО ПЛАНИРАЊЕ (СЛ ВЕСНИК НА РСМ БР.32/20, 111/23, 171/24 И 40/25) ЗА ЛИНИСКА ИНФРАСТРУКТУРА Е1.6 - ФЕКАЛНА КАНАЛИЗАЦИЈА ОД СЕРВИСНА УЛИЦА С3 ДО КРАК ОД УЛ.ХРИСТО ТАТАРЧЕВ ФОРМИРАНИ СО УРБАНИСТИЧКИ ПЛАН ЗА ГРАДСКА ЧЕТВРТ Ј15, КО КИСЕЛА ВОДА 1, ОПШТИНА КИСЕЛА ВОДА											
Г.П.	Површина на опфат	Број на објект	Поединечна класа на намена	Дозволени компатибилни класи на намена на основната класа на намена до 49%	Максимална висина на градба	Број на спратови	Максимална дозволена површина за градење на инфраструктурна градба (m2)	Вкупна должина на инфраструктурна траса	Процент на изграденост	Коефициент на искористеност	Паркирање
/	13091.39	/	Е1.1 - Сообраќајна линиска инфраструктура	/	/	/	3651.36	343.79	/	/	/
/		/	Е1.6 - Канализациска инфраструктура - фекална канализација	/	/	/	9440.03	1135.50	/	/	/
ВКУПНО ПРОЕКТЕН ОПФАТ		/	/	/	/	/	**13091.39**	**1479.28**	/	/	/

3.6 Мерки за заштита

3.6.1. Мерки за заштита на животната средина

Согласно Законот за животната средина (СЛ Весник на РСМ бр.53/05, 81/05, 24/07, 159/08, 83/09, 48/10, 124/10, 51/11, 123/12, 93/13, 187/13, 42/14, 44/15, 129/15, 192/15, 39/16,99/18, 89/22 и 171/22), заштитата и унапредувањето на животната средина е систем на мерки и активности (општествени, политички, социјални, економски, технички, образовни и др.) со кои се обезбедува поддршка и создавање услови за заштита од загадување, деградација и влијание на/врз медиумите и одделните области на животната средина (заштита од осиромашување на озонската обвивка, спречување на штетната бучава и вибрации, заштита од јонизирачко и од не јонизирачко зрачење, заштита од непријатна миризба и користење и депонирање на отпадоците и друг вид на заштита на животната средина).

Животната средина е простор со сите живи организми и природни богатства, односно природните и создадените вредности, нивните меѓусебни односи и вкупниот простор во кој живее човекот и во кој се сместени населбите, добрата во општа употреба, индустриските и другите објекти, вклучувајќи ги и медиумите и областите на животната средина.

Загадување на животната средина е емисија на загадувачки материи и супстанции, која е резултат на човековата активност, во воздухот, водата или почвата, којашто може да биде штетна за квалитетот на животната средина, животот и здравјето на луѓето или, емисија од која што може да произлезе штета за имотот или која ги нарушува или влијае врз биолошката и пределската разновидност и врз другите пропишани начини на користење на животната средина.

Во доменот на заштитата на животната средина основна цел е преку соодветни плански поставки да се обезбедат услови за непречен развој со истовремено чување на квалитетот на средината за живот и работа.

За остварување на наведената цел, поставките и потребите од заштита на средината се вградуваат во сите домени на урбанистичкото планирање преку проверка и изготвување на современи стандарди и нормативи.

Воздухот е еден од основните елементи за чиста и здрава животна средина, па за негов квалитет неопходно е сите загадувачи, односно сите објекти кои испуштаат штетни материи да користат уреди за пречистување.

Заштитата на квалитетот на атмосферата треба да се остварува преку следните мерки:

- Интегрална контрола на загадувачите на атмосферата (меѓу кои и издувните гасови од моторните возила) и нивното делување и благовремено укажување на критичните метеоролошки појави;
- Примена на соодветни техничко - технолошки мерки;
- Обезбедување услови за ефикасно природно проветрување и користење на доминантни воздушни струења;
- Подигање и оформување на заштитни зелени појаси;
- Комуналната инфраструктура да биде изведена согласно сите технички прописи, така што да нема опасност од загадување на подземните води.

3.6.2. Мерки за заштита на воздухот

Државниот мониторинг систем за квалитет на амбиентниот воздух, се состои од 15 мониторинг станици, од кои три се лоцирани во Скопје, а останатите во другите градови низ Републиката.

Во фазата на изградба на предвидените содржини, можно е да се појават одредени локални и краткорочни влијанија врз квалитетот на амбиентниот воздух. Во оваа фаза, мерките за заштита генерално треба да се фокусираат на техничко ниво, преку примена на незагадувачки и одржливи градежни суровини, помошни материјали, и гориво за механизацијата, како и повторна употреба на отпадните материјали. При проектирање и реализација на сите објекти да се имплементираат принципите на енергетска ефикасност, да се предвидат мерки и активности за зголеменоискористување на обновливите извори на енергија, пред се сончевата преку поставување на сончеви колектори, како и да се предвиди соодветно заштитно зеленило (пред се околу сообраќајниците). При избор на вегетацијата да се даде приоритет на видовите (автохтони) со висок биоакумулативен капацитет на загадувачки материи.

За сите објекти и инсталации кои се во фаза на проектирање, изградба, реконструкција или експлоатација, задолжително е почитување на пропишаните гранични вредности за емисија на отпадни гасови и пареи. Исто така, задолжително е почитување на пропишаните гранични вредности за емисија на загадувачки супстанции од подвижни извори на загадување.

3.6.3. Мерки за заштита на водите

Секое дејствие или активност со кое се загадуваат водите или се испуштаат отпадни води или непреземање на дејствие, со кое се овозможува загадување на водите или испуштање на отпадни води е забрането согласно Законот за водите (СЛ Весник на РСМ бр.87/08, 6/09, 161/09, 83/10, 51/11, 44/12, 23/13, 163/13, 180/14, 146/15, 52/16 и 151/21).

Во локалитетот одведувањето на фекалните отпадни води е решено со изведена фекална канализација од страна на локалното јавно претпријатие, а воедно предвидена можност за поставување на пречистителна станица за локален третман на отпадните води пред испуштање во реципиент доколку е неопходно.

3.6.4. Мерки за заштита на почвите

При изградбата на предвидените содржини во проектниот опфат да се внимава да не дојде до искористување на земјиштето на начин и обем со кој би се загрозиле неговите природни вредности. За време на градежните активности потребно е да се врши контролирано и внимателно отстранување на површинскиот слој од почвата, ре-употреба на вишокот земјен материјал од ископите, организирано управување со отпадот. Исто така потребно е да се обезбеди вегетациски покривач на почвата околу новоизградените содржини. Со плановите за хортикултура да се утврдат исклучиво декоративни насади.

Со имплементација на предвидените мерки за управување со отпадот, отпадните води, масти, масла, горива, како и со доследно почитување на законската регулатива, ќе се спречи или намали ризикот од загадување на почвата.

3.6.5. Мерки за заштита од бучава

Во насока на минимизирање на бучавата се препорачува употреба на современа механизација во периодот на изградба на предвидените објекти во проектниот опфат и примена на висококвалитетни изолациски материјали. Изведувачите треба да ги почитуваат роковите за градба дадени од надлежниот орган, правилна организација на градежните активности и почитување на работното време, со цел намалување на вкупното време за градежни активности. Работното време и правила да се воспостават врз основа на потребите за намалување на бучавата.

Дополнително, како мерка за контрола и мониторинг на бучавата, потребно е имплементирање на одредбите од Законот за заштита од бучава во животна средина (СЛ Весник на РСМ бр.79/07, 124/10, 47/11, 163/13, 146/15 и 151/20), преку подготовка на стратешка карта за бучава и класификација на територијата на општината според степенот на заштита од бучава.

3.6.6. Мерки за управување со отпадот

Создавачите на отпад се должни во најголема можна мера, да го избегнат создавањето на отпад и да ги намалат штетните влијанија на отпадот врз животната средина, животот и здравјето на луѓето.

Во фазата на изградба неопходно е воспоставување на ефикасен систем за правилно управување со сите видови и количества на отпад што ќе се создадат. При управување со отпадот по претходно извршената селекција, отпадот треба да биде преработен по пат на рециклирање, повторно употребен во истиот или во друг процес за екстракција на секундарните суровини или пак да се искористи како извор на енергија. После соодветниот третман отпадот да се одложи со контролиран транспортен систем на постојната депонија. Создавачот и/или имателот на отпадни материи и емисии ќе ги сноси сите трошоци за санација на евентуално предизвиканите нарушувања во животната средина.

3.6.7. Мерки за заштита на биодиверзитетот

Основен услов за намалување на влијанијата врз флората и фауната е примената на предвидените мерки за правилно управување со просторот, воздухот, водите, почвата, нивоата на бучава и отпадот.

При реализација на активностите на терен да се избегне прекумерно искористување или губење на биолошките ресурси и модификација и фрагментација на природните живеалишта, со цел да се намалат или целосно елиминираат негативните последици врз стабилноста на екосистемите на анализираното подрачје.

3.7 Мерки за заштита и спасување

Со Законот за заштита и спасување (СЛ Весник на РСМ бр.36/04, 49/04, 86/08, 124/10, 18/11, 41/14, 129/15, 71/16, 106/16, 83/18 и 215/21) се уредува системот за заштита и спасување на луѓето, животната средина, материјалните добра, природните богатства, животинскиот и растителниот свет и културното наследство од природни непогоди и други несреќи во мир, вонредна состојба и воена состојба во РСМ.

Согласно Законот за заштита и спасување, Законот за управување со кризи (СЛ Весник на РСМ бр.29/05, 36/11, 41/14, 104/15, 39/16, 83/18 и 215/21) и Законот за пожарникарството (СЛ Весник на РСМ бр.67/04, 81/07, 55/13, 158/14, 193/15, 39/16 и 152/19), задолжително треба да се применуваат мерките за заштита и спасување.

Заштитата и спасувањето во Републиката се организира како единствен систем за откривање и спечување на настанувањето на последиците од настанатите природни и други несреќи и давање на помош во мир, вонредна состојба и воена состојба.

Заштитата и спасувањето претставува поврзан процес за планирање, програмирање, организирање, раководење, командување, координирање, спроведување, финансирање и надзор за навремена и ефикасна превенција како и подготвување, дејствување и отстранување на причините и последиците од природни непогоди и други несреќи.

Заштитата и спасувањето е работа од јавен интерес.

Заштитата и спасувањето во Републиката ги организираат и спроведуваат државните органи, органите на државната управа, органите на единиците на локалната самоуправа, јавните претпријатија, јавните установи и служби, трговски друштва, здруженија на граѓани, граѓаните и силите за заштита и спасување, на начин уреден со овој закон, прописите донесени врз основа на овој закон, како и нормативите, стандардите и правилата на техничката практика.

Субјектите дадени погоре се должни да организираат заштита и спасување на своите вработени и луѓето затекнати во објектите во моментот на настанување на природната непогода или друга несреќа.

Организацијата на мерките за заштита и спасување опфаќа планирање и подготвување на активности за спроведување на мерките за заштита и спасување.

Спроведувањето на мерките за заштита и спасување од членот 61 на Законот за заштита и спасување, посебно за секоја мерка, со уредба го уредува Владата на РСМ.

Органите на државната управа, органите на единиците на локалната самоуправа, трговските друштва, јавните претпријатија, установите и службите, се должни да ја предвидат и планираат организацијата на спроведувањето на мерките за заштита и спасување и да спроведат мерки кои се во функција на превенцијата.

Во функцијата на превенцијата се следниве мерки и активности:

- изработка на Процена на загрозеност за можни опасности и План за заштита и спасување од проценети опасности,
- вградување на предвидените и планираните мерки за заштита и спасување во редовното планирање и работа,
- уредување на просторот и изградба на објектите, во функција на заштита и спасување
- воспоставување на организација и систем потребни за заштита и спасување,
- обезбедување на материјална база, персонал и други ресурси потребни за извршување на планираната организација.

Методологијата за содржината и начинот на проценувањето на опасностите и планирање на заштитата и спасувањето, како и нормативите и стандардите врз основа на кои се определуваат државните органи и другите правни лица кои се должни да донесат план за заштита и спасување ги утврдува Владата.

Мерките за заштита и спасување задолжително се применуваат:

- при планирањето и уредувањето на просторот и населбите,
- во проектите, за објекти и технолошки процеси наменети за складирање, производство и употреба на опасни материи, нафта и нејзини деривати, енергетски гасови, јавниот сообраќај, црна и обоена металургија, како и за јавна, административна, културна, туристичко - угостителска дејност и
- при изградба на објекти и инфраструктура.

За ефикасна заштита на населението и материјалните добра, граѓаните на Републиката, единиците на локалната самоуправа, трговските друштва, јавните претпријатија, установите задолжително обезбедуваат средства за лична и колективна заштита, материјално-технички средства потребни за спроведување на мерките за заштита и спасување и за силите за заштита и спасување и соодветно обучен персонал.

Една значајна мерка за заштита и спасување која треба да се почитува во функција на превенција и во функција на заштитата и спасувањето е и уредувањето на просторот и изградбата на објектите согласно сите технички прописи за таков вид на градби.

Во Урбанистичкиот проект опфатени се дел од предвидените урбанистичко - технички и хуманитарни мерки за заштита и спасување, согласно намената, согласно

член 61 од Законот за заштита и спасување и подзаконските уредби и други правни прописи од оваа проблематика.

Урбанистичко - технички мерки се:

1. Засолнување;
2. Заштита и спасување од поплави;
3. Заштита и спасување од пожари, експлозии и опасни материи;
4. Заштита од неексплодирани убојни и други експлозивни средства;
5. Заштита и спасување од урнатини;
6. Заштита и спасување од техничко-технолошки несреќи;
7. Спасување од сообраќајни несреќи.

Хуманитарни мерки се:

8. Евакуација;
9. Згрижување на загрозеното и настраданото население;
10. Радиолошка, хемиска и биолошка заштита;
11. Прва медицинска помош;
12. Заштита и спасување на животни и производи од животинско потекло;
13. Заштита и спасување на растенија и производи од растително потекло и
14. Асанација на теренот.

При понатамошната изработка со проекти како и при изградба на градбите, мерките за заштита и спасување задолжително треба да се разработуваат детално и истите да се вградат, согласно член 7 од Уредбата за начинот на применување на мерки за заштита и спасување, при планирањето и уредувањето на просторот и населбите, во проектите и при изградба на објектите, како и учество во техничките прегледи (Службен Весник на РСМ бр.105/05).

Мерките за заштита и спасување се однесуваат на заштита од природни непогоди и други несреќи, во мир и во војна и од воени дејствија.

Природни непогоди се земјотреси, поплави, лизгање на земјиште, снежни лавини и наноси, голомразица, град, суша кои со природни неконтролирани сили ја загрозуваат животната средина, животот и здравјето на луѓето, материјалните добра, животинскиот и растителниот свет и културното наследство.

Други несреќи се настани кои се резултат на одредени превиди и грешки во извршувањето на секојдневните стопански и други активности, како и невнимание при ракување со опасни материи и средства за производство, складирање и транспорт на истите (пожари, големи несреќи во патниот, железничкиот и воздушниот сообраќај, несреќи во рудници, индустриски несреќи предизвикани од експлозии и други техничко - технолошки причини, паѓање на радиоактивни врнежи, прашини и талози, излевање на нафта и нафтени деривати, и други отровни хемикалии, експлозии на гасови, запаливи течности и гасови, како и други отровни хемикалии, експлозии на гасови, запаливи течности и гасови, како и други горливи матери кои со воздухот создаваат експлозивни смеси и други експлозивни материјали од поголем размер).

Дел од природните непогоди и другите несреќи можат да се јават и во границите на проектниот опфат.

3.7.1. Засолнување

Согласно член 62 од Законот за заштита и спасување, засолнувањето опфаќа планирање, изградба и користење на јавните засолништа, одржување и користење на изградените засолништа и на другите заштитни објекти за заштита на населението, материјални добра и културното наследство во Републиката.

Јавните засолништа се планираат согласно со програмата на Владата за мерките за заштита и спасување и програмата на единицата на локалната самоуправа Кисела Вода за мерките за заштита и спасување и истите се вградени во урбанистичките планови.

Начинот на изградба на јавните засолништа и одржувањето и користењето на веќе изградените засолништа и другите заштитни објекти и определување на потребниот број на засолнишни места со Уредба се утврдува од Владата (СЛ Весник на РСМ бр.80/05).

Организација и спроведувањето на засолнувањето е определено со Уредбата за спроведување на засолнувањето (СЛ Весник на РСМ бр.93/05).

Обврска за планирање, подготвување на активности за спроведување и спроведување на засолнувањето имаат органите на државната управа, органите на општините, односно градот Скопје, јавните претпријатија, установите и службите и трговските друштва.

На инвеститорите на објекти за кои во Законот со заштита и спасување е утврдена обврска за изградба на засолништа, надлежниот орган на општината односно органот на државната управа надлежен за вршење на работите од областа на уредување на просторот, им го определува потребниот број на засолнишни места, што инвеститорот треба да ги изгради во објектот што го гради или надвор од него, според условите за градење, а врз основа на Мислењето од Дирекцијата за заштита и спасување кое е составен на проектната документација.

3.7.2. Заштита и спасување од поплави

Заштитата и спасувањето од поплави опфаќа регулирање на водотеците, изградба на заштитни објекти, одржување и санирање на оштетените делови на заштитните објекти, набљудување и извидување на состојбите на водотеците и високите брани, заштитните објекти и околината, обележување на висинските коти на плавниот бран, навремено известување и тревожење на населението во загрозеното подрачје, спроведување на евакуација на населението и материјалните добра од загрозеното подрачје, обезбедување на премин и превоз преку вода, спасување на загрозените луѓе на вода и под вода, црпење на водата од поплавените објекти и извлекување на удавените, обезбедување на населението во поплавените подрачја со основните услови за живот и учество во санирање на последиците предизвикани од поплавата.

3.7.3. Заштита и спасување од пожари, експлозии и опасни материи

При изработката на Основните проекти предвидени се пропишани мерки за заштита од пожари, согласно член 68 Законот за заштита и спасување и Законот за пожарникарството, како и Правилникот за мерките за заштита од пожари, експлозии и опасни материи (СЛ Весник на РСМ бр.231/20), Правилникот за суштинските барања за

заштита од пожар на градежните објекти (СЛ Весник на РСМ бр.94/09), Правилникот за техничките нормативи за хидрантска мрежа за гаснење на пожари (СЛ Весник на РСМ бр.26/18), Правилникот за суштинските барања за градежните објекти (СЛ Весник на РСМ бр.74/06), Правилникот за изборот на видовите и на количините на противпожарните апарати со кои треба да располагаат правните лица и граѓаните, како и за критериумите што треба да ги исполнуваат правните лица кои што вршат сервисен преглед и контролно испитување на противпожарните апарати (СЛ Весник на РСМ бр.105/05), Правилникот за начинот на определување на места на кои задолжително треба да се наоѓаат уредите и инсталациите за заштита од пожари, другата противпожарна опрема, средствата за гасење на пожари и противпожарните апарати, нивното одржување во исправна состојба, посебното обележување и достапност за употреба (СЛ Весник на РСМ бр.74/06 и 76/07) и други позитивни прописи со кои е регулирана оваа проблематика.

Заштитата и спасување од пожари, експлозии и опасни материи опфаќа мерки и активности од нормативен, оперативен, организационен, надзорен, технички, образовен, воспитен и пропаганден карактер.

Заштитата и спасување од пожари, експлозии и опасни материи се планира, организира и спроведува во сите објекти и места со превентивни и оперативни мерки.

Превентивни мерки за заштитата и спасување од пожари, експлозии и опасни материи, се активности кои се планираат и спроведуваат со примена на техничките нормативи при проектирање и изградба на објектите.

Оперативните мерки за заштитата и спасување од пожари, експлозии и опасни материи се активности за откривање, спречување на ширење и гасење на пожари и експлозии, утврдување на причините за настанување на пожари и експлозии, како и давање помош при отстранување на последиците предизвикани од пожари , експлозии и опасни материи.

Органите на државната управа, единиците на локалната самоуправа, трговските друштва, јавните претпријатија, установите и службите, се должни да имаат соодветни уреди и инсталации за заштита од пожари, друга противпожарна опрема, средства за гасење на пожари и противпожарни апарати, според пропишани стандарди.

Од урбанистички аспект противпожарната (ПП) заштита предвидува:

- брз и непречен пристап до градбите;
- градбите се предвидуваат од лесни материјали со помали тежини, со примена на огноотпорни материјали,
- при планирањето е водено сметка за обезбедување на доволни растојанија меѓу градбите,
- со сообраќајното решение и начинот на кој се предвидува изградбата на градбите овозможен е пристап на противпожарно возило од повеќе страни,
- со урбанистичкото решение предвидена е хидрантска мрежа.

При планирање на хидрантска мрежа истата треба да биде со прстенест систем на цевководи, со пречник 0100тт, со следниве карактеристики: брзина на водата V = 0,66 (т/sec) и хидраулички загуби од J=0,0045 т/т', а согласно Член 21 од Правилникот за техничките нормативи за хидрантската мрежа за гаснење на пожари (СЛ Весник на РСМ бр.26/18). На хидрантската мрежа се поставуваат противпожарни хидранти чии приклучни цевководи имаат пречник најмалку 01ООтт. Хидрантите се поставени на

меѓусебно растојание не поголемо од 80m. Растојанието на хидрантот од ѕидот на објектот изнесува најмалку 5m. Притисокот во хидрантската мрежа не смее да биде понизок од 2,5 бара.

Решението на сообраќај треба да овозможува непречено и брзо движење на противпожарните возила. Инсталациите, уредите и постројките треба да се изведат на начин да не претставуваат опасност за предизвикување на пожари и експлозии. Просторот е опслужен од територијалната противпожарната единица на градот Скопје, која е опремена со противпожарни возила и со обучени лица за дејствување во случај на пожар. Во склоп на сервисните дејности, самиот инвеститор согласно Закон треба да обезбеди потребна противпожарна опрема. Обезбедена е доволна количина на вода за гасење на пожар.

Предвидената сообраќајна инфраструктура за пристап да е со соодветни квалитетни хоризонтални и вертикални елементи на коловозот и овозможува непречена интервенција на противпожарните возила. Падот на улицата е со мали вредности и е погоден за одвивање сообраќај.

3.7.4. Заштита од неексплодирани убојни и други експлозивни средства

Согласно Законот за заштита и спасување, заштитата од неексплодирани убојни и други експлозивни средства опфаќа пребарување на теренот и пронаоѓање на неексплодираните убојни средства, обележување и обезбедување на теренот, онеспособување и уништување на сите видови на неексплодирани убојни и други експлозивни средства како и транспорт до определеното и уреденото место за уништување и безбедносни мерки за време на транспортот.

Онеспособување и уништување на сите видови на неексплодирани убојни и други експлозивни средства се врши на местото на пронаоѓање, ако за тоа постојат безбедносни услови.

Поради ова при преземање на активности за градба на објектите потребно е теренот да се испита.

Стандардните оперативни процедури за заштита од неексплодирани убојни и други експлозивни средства ги пропишува директорот на Дирекцијата за заштита и спасување.

3.7.5. Заштита и спасување од урнатини

Заштитата и спасувањето од урнатини согласно член 81 од Законот за заштита и спасување, опфаќа превентивни и оперативни мерки.

Превентивни мерки за заштита и спасување од урнатини се активностите кои се планираат и спроведуваат со просторното и урбанистичкото планирање, како и при изготвување на овој Урбанистички проект и со примена на техничките нормативи при проектирањето на објектите.

Оперативните мерки за заштита и спасување од урнатини се активностите за извидување на урнатините, пронаоѓање на затрупаните, осигурување на конструкцијата на оштетените и поместените делови на објектите заради спречување на дополнително уривање, преземање на мерки за заштита од дополнителни опасности, извлекување на

затрупаните, давање на прва медицинска помош и извлекување на материјалните добра.

Заштитата и спасувањето се применува на објекти кои можат да бидат изложени на разни дејства:

- од природни непогоди: земјотреси, лизгање и одронување на теренот, поплави и др.
- од технички катастрофи: експлозии, последици од неквалитетна градба, дотраени конструкции од објекти, пожари и др.,
- од воени дејства како последица од воздушни напади, артилериско оружје, експлозии и неексплодирани убојни средства и др.

Изложеноста на објектите на дејствија кои предизвикуваат урнатини се утврдува во Процената на загрозеност од природни непогоди и други несреќи.

Во Урбанистичкиот проект е утврден претпоставениот степен на урнатини, нивниот однос према слободните површини и степенот на проодност на сообраќајниците и зоните на тотални урнатини, врз основа на што е изработено планираното решение.

При планирањето да се води сметка да не се создаваат тесни грла на сообраќајниците, зони на тотални урнатини.

Според очекуваните сеизмички интензитети оваа локација се наоѓа во зона на потреси од 7° по МЦС скалата.

Се предвидува асеизмичка градба, како можна превенција, со помала количина на градежен материјал и релативно помали тежини.

Во случај на можни разурнувања, планираното сообраќајно решение обезбедува:

- брза и непречена евакуација на луѓето (нема тесни грла),
- брз пристап на екипите за спасување и нивните специјални возила,
- непречена интервенција во кругот на катастрофата,
- штетите да се сведат на минимум,
- брза санација на последиците.

За инфраструктурната мрежа не се предвидуваат посебни урбанистички мерки од природни катастрофи.

Другите елементи за заштита од земјотреси, како природна катастрофа, да се утврдат со посебниот елаборат за асеизмичка градба во делот на статиката и динамичка анализа на градбите,како составен дел на основните проекти.

3.7.6. Спасување од сообраќајни несреќи

Влезовите до градежниот опфат, како и во пристапите до сите постојни и новопредвидени граби во комплексот се соодветно решени. Во рамките на самиот комплекс не се очекува голем обем на сообраќај. Одтаму, можноста за сообраќајни несреќи е минимална

3.7.7. Евакуација

Согласно член 84 и 85 од Законот за заштита и спасување, со евакуацијата се врши планско, организирано и контролирано пресметување на населението, материјалните и културните добра на Републиката, од загрозените во побезбедните подрачја.

Евакуацијата се извршува доколку со други мерки не е можно да се спречат ефектите од природни непогоди и други несреќи.

3.7.8. Згрижување на загрозеното и нстраданото население

Згрижување на настрадано и загрозено население е предвидено огласно член 86 од Законот за заштита и спасување. Згрижувањето опфаќа прифаќање, сместување и обезбедување на основните услови за живот на настраданото и загрозеното население.

3.7.9. Згрижување на загрозеното и нстраданото население

Согласно член 87 од Законот за заштита и спасување, радиолошка, хемиска и биолошка заштита опфаќа мерки и средства за навремено откривање, следење и контрола на опасностите и последиците од несреќи со опасни материи, како и последиците од радиолошко, хемиско и биолошко оружје, преземање на мерки за заштита и отстранување на последиците од нив.

Сопствениците на објекти во кои се произведуваат и складираат опасни материи, сопствениците на транспортни средства, како и сопствениците и корисниците на објектите и уредите кои се намените за јавно снабдување со вода, производство, сообраќај и складирање на животни, лекарства и сточна храна, јавните здравствени служби, како и сопствениците на објекти во кои се врши згрижување и образование на децата, се должни да обезбедат заштитни средства и да ги извршуваат пропишаните мерки за радиолошка, хемиска и биолошка заштита.

Планирањето и подготвувањето на активностите за спроведување на мерката радиолошка, хемиска и биолошка заштита се врши од страна на органите на државната управа, органите на единиците на локалната самоуправа, јавните претпријатија, установи, служби и трговски друштва.

3.7.10. Прва медицинска помош

Прва медицинска помош согласно член 88 од Законот за заштита, опфаќа преземање на хигиено - епидемиолошки мерки, укажување на прва медицинска помош со стандардни и прирачни средства на местото на повредувањето-заболувањето, медицинска тријажа на повредените и заболените и транспорт до најблиските здравствени установи.

Потребната организација за спроведување на прва медицинска помош се утврдува во плановите за заштита и спасување.

Временскиот рок за дејствување на возилата за брза помош зависи од оддалеченоста на најблиската болница или поликлиника, која за овој проектен опфат во реонот на градот Скопје, би изнесувал од 10 до 15 мин.

3.7.11. Заштита и спасување од свлекување на земјиштето

Со оглед на конфигурацијата на теренот, не се очекува настанување на свлекување на земјиштето. Сепак, согласно насоките од Дирекцијата за заштита и спасување, во понатамошните фази е препорачано е да се изготви елаборат од извршени геомеханички, геолошки и хидротехнички испитувања.

3.7.12. Мерки за обезбедување на пристапот за лица со инвалидност

Составен дел на овој Урбанистички проект се конкретни мерки за создавање на услови за непречено движење на лица со инвалидитет во рамките на проектниот опфат.

За обезбедување на непречено движење на лицата со инвалидитет, сите пешачки површини се планирани со континуирана нивелета без скалести денивелации, со најголем подолжен наклон од 8,33%.

Поставувањето на трајна и времена урбана опрема на јавните пешачки површини не смее да претставува архитектонска бариера и да го попречува или отежнува пешачкиот сообраќај, а особено на лица со инвалидност со колички.

При изработка на основните проекти за опфатот, се препорачува примена на одредбите на Правилникот за начинот на обезбедување на непречен пристап, движење (хоризонтално и вертикално), престој и работа на лица со инвалидност до и во градби со јавни и деловни намени, градби со намена домување во станбени згради, како и градби со станбено - деловна намена (СЛ Весник на РСМ бр.17/15), одредбите на членовите 109 - 123 од Правилникот за стандарди и нормативи за проектирање (СЛ Весник на РСМ бр.60/12, 29/15, 32/16 и 114/16 и СЛ Весник на РСМ бр.211/20), како и одредбите на членовите 188 - 196 од Правилникот за урбанистичко планирање (СЛ Весник на РСМ бр.225/20, 219/21, 104/22 и 99/23).

3.7.13. Мерки за заштита на културното наследство

Во рамките на проектниот опфат, нема заштитени добра и добра за кои основано се претпоставува дека претставуваат културно наследство.

Сепак, во склад со одредбите на Член 65 од Законот за заштита на културното наследство (СЛ Весник на РСМ бр.20/04, 115/07, 18/11, 148/11, 23/13, 137/13, 164/13, 38/14, 44/14, 199/14, 104/15, 154/15, 192/15, 39/16, 11/18 и 20/19), ако во текот на изведувањето на градежни, земјоделски или други работи се дојде до археолошко наоѓалиште, односно предмети од археолошко значење, изведувачот на работите е должен веднаш, а најдоцна во рок од три дена:

1. Да го пријави откритието во смисла на членот 129 став (2) на овој Законот;
2. Да ги запре работите и да го обезбеди наоѓалиштето од евентуално оштетување и уништување, како и од неовластен пристап и
3. Да ги зачува откриените предмети на местото и во состојбата во која се најдени.

Став (2) од Членот 129 од Законот подробно опишува дека случајното откритие на заштитено добро или на добро за кое основано се претпоставува дека претставува културно наследство се пријавува веднаш и се смета дека е извршено ако пријавата е доставена непосредно на надлежната јавна установа за заштита или до Министерството за внатрешни работи. Доколку пријавата е доставена до

Министерството за внатрешни работи, тоа ја доставува пријавата до надлежната јавна установа.

3.А. ГЕОДЕТСКИ ЕЛАБОРАТ – АЖУРИРАНА ГЕОДЕТСКА ПОДЛОГА

ГЕО
ПАРТ
ИНЖЕНЕРИНГ

Ул. Ратко Митровиќ бр.6Б,лок5
Скопје – Драчево
Тел. +389 (0) 2/ 6149-270
Моб. +389 (0) 78 212-523
E-mail: geoparting@gmail.com

ТРГОВЕЦ ПОЕДИНЕЦ ОВЛАСТЕН ГЕОДЕТ /
ТРГОВСКО ДРУШТВО ЗА ГЕОДЕТСКИ РАБОТИ

ГЕО-ПАРТ ИНЖЕНЕРИНГ ДОО

(назив и седиште)

Деловоден број: 0808/86/3
Дата: 07.03.2025

Приемен штембил

ГЕОДЕТСКИ ЕЛАБОРАТ

ЗА ГЕОДЕТСКИ РАБОТИ ЗА ПОСЕБНИ НАМЕНИ

Ажурирана геодетска подлога за КП 6134/1

(Урбанистички проект согласно Член 58 Став (2) Точка 4 од Законот за урбанистичко планирање (сл.Весник на РСМ бр.32/20,111/23,171/24 и 40/25) за линиска инфраструктура -станбена улица СТ-1 со фекална канализација од сервисна улица С1 до сервисна улица С2 формирани со Урбанистички план за градска четврт Ј15 КО Кисела Вода 1 ,Општина Кисела Вода)

(вид на геодетскиот елаборат)

КО. КИСЕЛА ВОДА 1

ТРГОВЕЦ ПОЕДИНЕЦ ОВЛАСТЕН ГЕОДЕТ/
ТРГОВСКО ДРУШТВО ЗА ГЕОДЕТСКИ РАБОТИ

Заверил: **М.П.**

Ванѓа Арсовска дипл. геод. инж.

(име, презиме и потпис на овластен геодет)

Ул. Ратко Митровиќ бр.6Б,лок5
Скопје – Драчево
Тел. +389 (0) 2/ 6149-270
Моб. +389 (0) 78 212-523
E-mail: geoparting@gmail.com

СОДРЖИНА НА ГЕОДЕТСКИОТ ЕЛАБОРАТ

1. Технички извештај
2. Ажурирана геодетска подлога
3. Координати на детални точки
4. Теренски мерења
5. Податоци од АКН
6. Потврда за заверка на геодетскиот елаборат

ГЕО
ПАРТ
ИНЖЕНЕРИНГ

Ул. Ратко Митровиќ бр.6Б,лок5
Скопје – Драчево
Тел. +389 (0) 2/ 6149-270
Моб. +389 (0) 78 212-523
E-mail: geoparting@gmail.com

ТЕХНИЧКИ ИЗВЕШТАЈ

По барање бр.0808-86/3 од 04.03.2025 година изработен е Геодетски елаборат за геодетски работи за посебни намени за ***Ажурирана геодетска подлога за КП 6134/1 КО Кисела Вода ,ОПШТИНА КИСЕЛА ВОДА. (Урбанистички проект согласно Член 58 Став (2) Точка 4 од Законот за урбанистичко планирање (сл.Весник на РСМ бр.32/20,111/23,171/24 и 40/25) за линиска инфраструктура -станбена улица СТ-1 со фекална канализација од сервисна улица С1 до сервисна улица С2 формирани со Урбанистички план за градска четврт Ј15 КО Кисела Вода 1 ,Општина Кисела Вода)***

На катастарскиот план издаден од страна на АКН искартирани се сите снимени и и сите точки добиени преку LIDAR во рамки на дефинираниот плански опфат и плус 20 метри од опфатот во согласност со законската регулатива ,како и вертикална претстава на теренот која е потребна во наредните фази на планирање.

Снимањето беше извршено со двофреквентен GPS уред „**ALPHA MATRIXLL**“ со метод на РТК позиционирање(користење на Макпос серверот).

За опфатот кој е предмет на ажурирање освен снимањето извршено на терен,користени се и податоци од ласерско скенирање на теренот (LIDAR податоци) во електронска форма Lidar метод кои се набавени од Агенција за Катастар и Недвижности.

На ситуацијата која е изработена во размер Р=1:500 со зелена боја се презентирани катастарските парцели,додека фактичката состојба е презентирана со црвена и портокалова боја и плава боја.

За изработка на геодетскиот елаборат беа користени податоци издадени од АКН во дигитална форма(ЗИП фајл),Lidar податоци,како и координати и висини за точка од геодетската основа.

Скопје, 07.03.2025 год.

Изработил:
Петар Јованоски дипл.геод.инж.

РЕПУБЛИКА СЕВЕРНА МАКЕДОНИЈА
АГЕНЦИЈА ЗА КАТАСТАР НА НЕДВИЖНОСТИ
1109-2977/2025 од 04.03.2025 10:36:24

1109-2977/2025

КООРДИНАТИ НА ТОЧКИ ОД ГЕОДЕТСКАТА РЕФЕРЕНТНА МРЕЖА

ОДДЕЛЕНИЕ : СКОПЈЕ К.О : КИСЕЛА ВОДА 1 ПАРЦЕЛА : 6134/1

Ознака (тип) на геодетска точка	Y	X	H
SK_TR_71	7536878.350	4646625.160	387.9

Овластено лице

Ванѓа Арсовска

М.П.

(име, презиме и потпис)

РЕПУБЛИКА СЕВЕРНА МАКЕДОНИЈА
АГЕНЦИЈА ЗА КАТАСТАР НА НЕДВИЖНОСТИ
1110-152/2025 од 07.03.2025 11:53:12

1110-152/2025

И З В Е С Т У В А Њ Е

за електронска заверка на геодетски елаборат

Извршена е електронска заверка на геодетскиот елаборат за Геодетски елаборат за ажурирана геодетска подлога, изработен од: ГЕО - ПАРТ ИНЖЕНЕРИНГ ДОО СКОПЈЕ, заведена под број: 0808/86/3 од 07.03.2025 година.
Со заверката се потврдува дека при изработката на геодетскиот елаборат се користени податоци од Геодетско - катастарскиот информационен систем.
Геодетскиот елаборат е доставен во електронска форма преку Е- шалтерот на Агенцијата за катастар на недвижности, на 07.03.2025 11:53:12 часот.

Службено лице

М.П.

ГЕО - ПАРТ ИНЖЕНЕРИНГ ДОО СКОПЈЕ

(име и презиме, потпис)

РЕПУБЛИКА СЕВЕРНА МАКЕДОНИЈА
АГЕНЦИЈА ЗА КАТАСТАР НА НЕДВИЖНОСТИ
1110-347/2025 од 29.05.2025 12:25:45

1110-347/2025

И З В Е С Т У В А Њ Е

за електронска заверка на геодетски елаборат

Извршена е електронска заверка на геодетскиот елаборат за Геодетски елаборат за ажурирана геодетска подлога, изработен од: ГЕО - ПАРТ ИНЖЕНЕРИНГ ДОО СКОПЈЕ, заведена под број: 0808/86/3-1 од 29.05.2025 година.
Со заверката се потврдува дека при изработката на геодетскиот елаборат се користени податоци од Геодетско - катастарскиот информационен систем.
Геодетскиот елаборат е доставен во електронска форма преку Е- шалтерот на Агенцијата за катастар на недвижности, на 29.05.2025 12:25:45 часот.

Службено лице

М.П. **ГЕО - ПАРТ ИНЖЕНЕРИНГ ДОО СКОПЈЕ**

(име и презиме, потпис)

3.В. ИЗВОД ОД РЕГУЛАЦИСКИ ПЛАН НА ГУП

ГРАД СКОПЈЕ
СЕКТОР ЗА ПЛАНИРАЊЕ И УРЕДУВАЊЕ НА ПРОСТОРОТ

Partner of Quality Austria
Сертифициран систем според ISO 9001:2015 Бр. Q-1220/0

Бул. Илинден 82
1000 Скопје
www.skopje.gov.mk.

тел 02/3 297 331

Наш број: 13-5/13/1
28.01.2025 год.
Скопје

Ваш број: 14-581/1
22.01.2025 год.
Скопје

ДО:
ОПШТИНА КИСЕЛА ВОДА
Сектор за комунални работи, инфраструктура, сообраќај и заштита на животна средина
Адреса Ул. Петар Дељан, бр 17 - Скопје

Предмет: ОДГОВОР НА БАРАЊЕ

Почитувани,

Во Град Скопје, Сектор за планирање и уредување на просторот, Одделение за просторно и урбанистичко планирање, доставено е Вашето барање за издавање на извод од Урбанистички план за четврт за опфат/локалитет:

- **Градска четврт J 15, блок J 15.03 - Скопје**

Согласно со член 57 точка 3 од Законот за урбанистичко планирање („Службен весник на Република Северна Македонија" број 32/20), и согласно Правилникот за урбанистичко планирање („Службен весник на Република Северна Македонија" број 225/20, 219/21, 104/22 и 99/23), Секторот за планирање и уредување на просторот, Одделение за просторно и урбанистичко планирање на Град Скопје изготви извод од Урбанистички план за четврт за бараниот локалитет и истиот Ви се доставува за Ваша понатамошна употреба.

Во прилог Ви испраќаме:
- Општи и посебни услови за просторен развој;
- Графички приказ на планските решенија;
- Нумерички показатели - посебни услови по блок.

Со почит,

М.П.

Раководител на сектор
Ивана Бајкова Шаља, дипл.

РЕПУБЛИКА МАКЕДОНИЈА

ОПШТИНА Град Скопје
(име на надлежна општина)

ИЗВОД ОД ПЛАН БРОЈ: 13/2025
(број на извод)

Број: 13-5/13/1 **од:** 28.01.2025
(архивски број) (датум)

УПЧ: Ј 15, Скопје (2013-2022 год.)
(наслов на план и плански период)

Сектор за планирање и уредување на простор
(име на надлежен сектор во општината)

Одлука бр: 07-5818/1 **од:** 26.08.2014
(број и дата на Одлука со која е донесен планот)

М 1 : 5000
(Размер)

ИЗВОДОТ ЗА: Градска четврт Ј 15, блок Ј 15.03
(блок/четврт/урбана единица/катастарска парцела во катастарска општина/улица-сообраќајница/ цел плански опфат)

СОДРЖИ:

1. **Графички дел:**

- Заверена копија од план на намена на површините - наменски зони во идентична форма со граница на плански опфат за кој се однесува барањето за извод со легенда
- Заверена копија од сообраќаен и нивелациски план во идентична форма со граница на плански опфат за кој се однесува барањето за извод со легенда
- Заверена копија од план на инфраструктура во идентична форма со граница на плански опфат за кој се однесува барањето за извод со легенда;
- Заверена копија од синтезен план во идентична форма со граница на плански опфат за кој се однесува барањето за извод со легенда;
- Заверена копија од сообраќаен план со типови на раскрсници со легенда
- Заверена копија од посебни услови по блок – нумерички показатели (табеларен преглед);

2. **Текстуален дел:**

- Заверена копија од општите и посебните услови за просторен развој, параметри за спроведување на планот, плански и услови за детално планирање на просторот и мерки за заштита на културно наследство, на природата и на животната средина, мерки за заштита и спасување, мерки за движење на хендикепирани лица и сл

НАПОМЕНА:

- При изработка на плановите од пониско ниво ниво да се почитуваат регулациските линии кои ги оформуваат сообраќајните коридори.
- Со проектот за инфраструктура за сообраќајните коридори кој ќе се изработи врз основа на Генералниот урбанистички план или врз основа на плановите од пониско ниво, ќе се утврдат елементите на уличната мрежа: профилот на сообраќајницата (со број и широчина на сообраќајните ленти, тротоарите, велосипедските патеки и заштитниот појас), радиусите на хоризонталните кривини, подолжните наклони, како и проектното решение за типот на крстосниците

Раководител на сектор

Иванa Бајкова Шаља, дипл

М.П.

НАМЕНСКА УПОТРЕБА НА ЗЕМЈИШТЕТО – ГРУПА НА КЛАСИ НА НАМЕНИ

Член 3

Со оваа планска документација се предвидуваат следните наменски употреби на земјиштето (дефинирањето е според Член 30 од Правилникот за стандарди и нормативи за урбанистичко планирање - Сл.Весник на РМ бр. 63/12, 126/12, 19/13, 95/13, 167/13 и 37/14):

1. **Домување (група класи на намени – А)**
2. **Комерцијални и деловни намени (група класи на намени – Б),**
3. **Зеленило, спорт рекреација и меморијални простори (група класи на намени – Д)**
4. **Инфраструктура (група класи на намени - Е)**

ВИСИНА НА ГРАДБИТЕ ВО ЧЕТВРТ

Член 4

Висината на градбите во блоковите да се утврди во урбанистичка документација од пониско ниво, обврзно земајќи ги предвид следните ограничувачки фактори:

- Да се почитува јавниот интерес преку прописите за заштита и спасување утврдувајќи ја висината во корелација со должината на обрушувањето;
- Да се почитува јавниот интерес преку квалитетни композициски урбанистички решенија со посебна анализа на силуетите на градбите долж улиците;
- Да се почитува јавниот интерес преку овозможување проветрување – аерација на градскиот простор;
- За градбите со намена домување во семејни куќи да се почитува соседското право, односно да не се намалува вредноста на земјиштето и вредноста на градбата на соседот, да се овозможи правото на осончување на градбата на соседот во зимскиот период најмалку еден час, да не се одзема правото на видик на соседот за градбите на коси терени (да не се попречува видикот), да се овозможи аерација на соседскиот простор;
- Правото на надградба подразбира зголемена висина за уште 1,6м од дозволената висина во деталниот урбанистички план, како и излегување на конструкцијата со проектираните димензии надвор од утврдената градежна линија. За планираните надградби да се предвиди рамномерна и правична распределеност на бројот на нивои во секоја четврт;
- Висините да бидат рамномерно нивелирани и усогласени при оформувањето на венците, без особени отстапувања за да не се наруши изгледот и силуетите на улиците во секоја четврт;
- Висините да се утврдат и врз основа на условеноста со плански утврдената максимална густината на населеност за секоја Четврт.

ГРАД СКОПЈЕ

УРБАНИСТИЧКИ ПЛАН ЗА ЧЕТВРТ Ј 15, СКОПЈЕ

ГРАФИЧКИ ПРИКАЗ НА ПЛАНСКИТЕ РЕШЕНИЈА

ПЛАНСКИ ПЕРИОД
2013 – 2022

АВГУСТ 2014

Јужна Обиколница - Водно

бул. Србија

E2

J 15.01
П=10,93ха

J 15.02
П=4,09ха

J 15
П=101,78ха

J 15.03
П=29,75ха

J 15.04
П=36,71ха

J 15.05
П=20,27ха

A

C1

C2

C3

ул. Христо Татарчев - крак

NW=120‰
NNW=80‰
N=47‰
WNW=112‰
NNE=18‰
NE=13‰
ENE=19‰
W=180‰
C7‰
E=41‰
SW=28‰
SSW=15‰
S=21‰
SSE=30‰
SE=62‰
ESE=84‰
WSW=123‰

M=1:5000

0 50 100 200 300 400 500m

ГРАД СКОПЈЕ	ИЗВОД ОД УРБАНИСТИЧКИ ПЛАН ЗА ЧЕТВРТ J 15 НА ГРАД СКОПЈЕ	лист бр. 1:	блок:	бр. на извод:	дата:	М.П.
		ПЛАН НА НАМЕНА НА ПОВРШИНИ - НАМЕНСКИ ЗОНИ	J 15.03	13-5/13/1	28.01.2025	

ГРАД СКОПЈЕ	ИЗВОД ОД УРБАНИСТИЧКИ ПЛАН ЗА ЧЕТВРТ НА ГРАД СКОПЈЕ БЛОК _____	лист бр. 1а: ПЛАН НА НАМЕНА НА ПОВРШИНИ - НАМЕНСКИ ЗОНИ

ЛЕГЕНДА

- граница на плански опфат на ГУП Скопје 2012 - 2022г.
- регулациски линии на инфраструктурни коридори
- осовина на автопат
- осовина на транзитна магистрална улица
- осовина на градска магистрална улица
- осовина на собирна улица
- осовина на железница
- осовина на жичара
- 1 2 3 линија на градски шински јавен превоз (лесно метро) Бр.1, 2, 3
- 4 систем трамвај - воз Бр.4
- 1' линија на приградски превоз, изградена железничка инфраструктура Бр.4'
- P+R паркинг П+Р
- терминал на линија за лесно метро
- граница на плански опфат за планови од пониско ниво
- регулациска линија на градска четврт
- граница на подрачје со иста намена на земјиштето
- ЈИ 09 ознака на градска четврт
- Д ознака на намена на површина

доминантна намена на површина:

- А А (домување)
- Б Б (комерц. и деловни намени)
- В В (јавни институции)
- Г Г (произв., дистриб. и сервиси)
- Д Д (зеленило и рекреација)
- Е Е (инфраструктура)
- М М (мешовита намена)
- реки

ОБРАЗОВНА ДЕЈНОСТ - В1

- основно образование
- средно образование
- високо образование

ЗДРАВСТВЕНА ДЕЈНОСТ - В2

- примарно ниво на здравствена заштита
- секундарно ниво на здравствена заштита
- терциерно ниво на здравствена заштита

ОПШТЕСТВЕНА И СОЦИЈАЛНА ЗАШТИТА - В2

- организации за згрижув. и восп. на деца од предучилишна возраст
- организации за социјална заштита

КУЛТУРА - В3

- музејска дејност
- домови на култура
- ликовна дејност - изложбени галерии
- библиотечна дејност
- сценско-уметничка дејност (сценско-музичка и театарска)
- филмска дејност
- издавачка дејност
- научно-истражувачка дејност

- противпожарни станици

- граница на заштитено добро
- граница на контактна зона
- археолошки наоѓалишта
- граница на прва заштитна зона на бунари - Нерези-Лепенец
- граница на втора заштитна зона на бунари - Нерези-Лепенец
- граница на трета заштитна зона на бунари - Нерези-Лепенец

Јужна Обиколница - Водно

бул. Србија

ул. Христо Татарчев - крак

J 15

П=101,78ха

J 15.01

П=10,93ха

J 15.02

П=4,09ха

J 15.03

П=29,75ха

J 15.04

П=36,71ха

J 15.05

П=20,27ха

E2

A

C1

C2

C3

C.40

1

2

3

R80.0

R60.0

R100.0

R15.0

R50.0

R25.0

R40.0

R200.0

R120.0

R30.0

R20.5

R12.0

R21.0

R120.0

R450.0

I=1,25%

L=107,14

I=1,97%

I=1,00%

393.00

305.00

270.00

280.00

290.00

M=1:5000

0 50 100 200 300 400 500m

NW=120‰

NNW=80‰

N=47‰

WNW=112‰

NNE=18‰

NE=13‰

ENE=19‰

W=180‰

E=41‰

27‰

SW=28‰

SSW=15‰

S=21‰

SSE=30‰

ESE=84‰

WSW=123‰

SE=62‰

ГРАД СКОПЈЕ	ИЗВОД ОД УРБАНИСТИЧКИ ПЛАН ЗА ЧЕТВРТ J 15 НА ГРАД СКОПЈЕ	лист бр. 2:	блок:	бр. на извод:	дата:	М.П.
		СООБРАЌАЕН И НИВЕЛАЦИСКИ ПЛАН	J 15.03	13-5/13/1	28.01.2025	

ГРАД СКОПЈЕ	ИЗВОД ОД УРБАНИСТИЧКИ ПЛАН ЗА ЧЕТВРТ Ј 15 НА ГРАД СКОПЈЕ БЛОК Ј 15.03	лист бр. **2а**:
		СООБРАЌАЕН И НИВЕЛАЦИСКИ ПЛАН

ЛЕГЕНДА

- граница на плански опфат на ГУП Скопје 2012 (8790,04 ха)
- граница на плански опфат на четврт ССИ 03 (255.33ха)
- граница на плански опфат на блок
- регулациска линија на ниво на блок
- ССИ 03 — ознака на градска четврт
- ССИ 03.01 — ознака на блок
- граница на заштитено добро (режим на заштита од прв степен)
- граница на заштитено добро (режим на заштита од прв степен)
- граница на заштитено добро (режим на заштита од втор степен)
- граница на контактна зона
- тротоари сервисна улица
- коловоз сервисна улица
- осовина на сервисна улица
- нивелетски коти на сервисни улици
- I=0.3% L=163.21m — подолжен нивелман на сервисни улици
- 264.67 — нивелетски коти на примарна улична мрежа (според ГУП Скопје 2012)
- I=0.30% L=89.60 — подолжен нивелман на примарна улична мрежа (според ГУП Скопје 2012)
- C.44 — број на јазел
- регулациски линии на инфраструктурни коридори (според ГУП Скопје 2012)
- транзитна магистрална улица (според ГУП Скопје 2012)
- градска магистрална улица (според ГУП Скопје 2012)
- собирна улица (според ГУП Скопје 2012)
- железница (според ГУП Скопје 2012)
- реки
- граница на трета заштитна зона на бунари - Нерези-Лепенец
- 2 — линија на градски шински јавен превоз (лесно метро) Бр. 2
- 4' — линија на приградски превоз, изградена железничка инфраструктура Бр.4'
- терминал на линија за лесно метро

ИНФРАСТРУКТУРНИ КОРИДОРИ - СООБРАЌАЈ
М = 1:500

СЕРВИСНИ УЛИЦИ

С1 ; С2 ; С3

1.,2.,3.

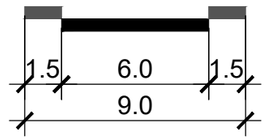

НАПОМЕНА:
При изработка на плановите од пониско ниво да се почитуваат регулациските линии кои ги оформуваат сообраќајните коридори.
Со проектот за инфраструктура за сообраќајните коридори кој ќе се изработи врз основа на Генералниот урбанистички план или врз основа на плановите од пониско ниво, ќе се утврдат елементите на уличната мрежа: профилот на сообраќајницата (со број и широчина на сообраќајните ленти, тротоарите, велосипедските патеки и заштитниот појас), радиусите на хоризонталните кривини, подолжните наклони, како и проектното решение за типот на крстосниците.

Јужна Обиколница - Водно

бул. Србија

Ф 400

р.Прирпор
V=338.5 l/s
Qe=155.5 l/s

р.Прирпор (В. Зона Аеродром)
V=1[illegible]00м³
[illegible]0.00 мнв

р.Прирпор 1
V=250м³
343.00 мнв

р.Прирпор 2
V=300м³
409.65 мнв

р.Прирпор 3
[illegible]300м³
[illegible].00 мнв

J 15.01
П=10,93ха

J 15.02
П=4,09ха

J 15
П=101,78ха

J 15.03
П=29,75ха

J 15.04
П=36,71ха

J 15.05
П=20,27ха

Ф 200

Ф 250

Ф 300

ул. Христо Татарчев - крак

A

C1

C2

C3

E2

NW=120‰
NNW=80‰
N=47‰
WNW=112‰
NNE=18‰
NE=13‰
ENE=19‰
W=180‰
C7‰
E=41‰
SW=28‰
SSW=15‰
S=21‰
SSE=30‰
SE=62‰
ESE=84‰
WSW=123‰

M=1:5000

0 50 100 200 300 400 500m

ГРАД СКОПЈЕ	ИЗВОД ОД УРБАНИСТИЧКИ ПЛАН ЗА ЧЕТВРТ J 15 НА ГРАД СКОПЈЕ	лист бр. 3:	блок:	бр. на извод:	дата:	М.П.
		ПЛАН НА ИНФРАСТРУКТУРА	J 15.03	13-5/13/1	28.01.2025	

ГРАД СКОПЈЕ	ИЗВОД ОД УРБАНИСТИЧКИ ПЛАН ЗА ЧЕТВРТ НА ГРАД СКОПЈЕ БЛОК _____	лист бр. 3а:
		ПЛАН НА ИНФРАСТРУКТУРА

ЛЕГЕНДА

- граница на плански опфат на ГУП Скопје 2012 (8790,04 ха)
- граница на плански опфат на четврт ССИ 03 (255.33ха)
- граница на плански опфат на блок
- регулациска линија на ниво на блок
- ССИ 03 — ознака на градска четврт
- ССИ 03.01 — ознака на блок
- граница на заштитено добро (режим на заштита од прв степен)
- граница на заштитено добро (режим на заштита од прв степен)
- граница на заштитено добро (режим на заштита од втор степен)
- граница на контактна зона
- регулациски линии на инфраструктурни коридори (според ГУП Скопје 2012)
- транзитна магистрална улица (според ГУП Скопје 2012)
- градска магистрална улица (според ГУП Скопје 2012)
- собирна улица (според ГУП Скопје 2012)
- железница (според ГУП Скопје 2012)
- реки
- 2 — линија на градски шински јавен превоз (лесно метро) Бр. 2
- 1' — линија на приградски превоз, изградена железничка инфраструктура Бр.4'
- терминал на линија за лесно метро

ВОДОСНАБДИТЕЛНА МРЕЖА

- Примарна водоснабдителна мрежа - Ф200 - Ф1600
- Секундарна водоснабдителна мрежа - Ф11 - Ф150
- Резервоар
- Пумпна станица

ФЕКАЛНА КАНАЛИЗАЦИЈА

- Примарна фекална канализација - Ф300 - Ф2800
- Секундарна фекална канализација - Ф100 - Ф250

АТМОСФЕРСКА КАНАЛИЗАЦИЈА

- Примарна атмосферска канализација - Ф550 - Ф2800
- Секундарна атмосферска канализација - Ф150 - Ф500
- Граница на трета заштитна зона на бунари - Нерези-Лепенец

ЕЛЕКТРОЕНЕРГЕТСКА И ТЕЛЕКОМУНИКАЦИСКА ИНФРАСТРУКТУРА

- 110kV — трафостаница 110 kV
- електровод 35 kV
- кабли 110 kV
- кабли 35 kV
- поштенски единици
- базни станици

ТОПЛИФИКАЦИСКА ИНФРАСТРУКТУРА

- Основен топловод

ГАСОВОДНА ИНФРАСТРУКТУРА

- Гасовод
- МРС - мерно - регулациска станица

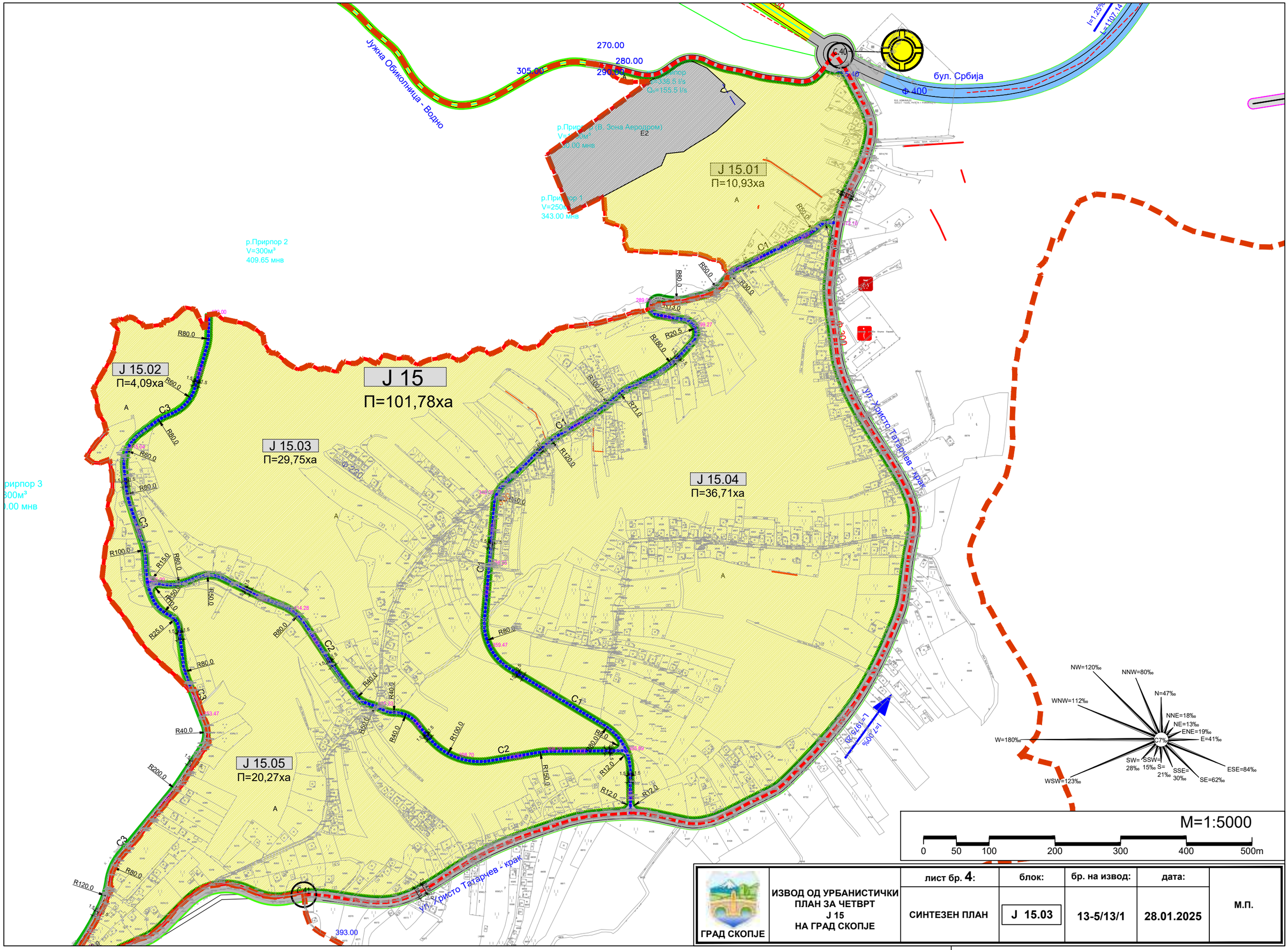

ГРАД СКОПЈЕ	ИЗВОД ОД УРБАНИСТИЧКИ ПЛАН ЗА ЧЕТВРТ J 15 НА ГРАД СКОПЈЕ	лист бр. 4:	блок:	бр. на извод:	дата:	М.П.
		СИНТЕЗЕН ПЛАН	J 15.03	13-5/13/1	28.01.2025	

ГРАД СКОПЈЕ	ИЗВОД ОД УРБАНИСТИЧКИ ПЛАН ЗА ЧЕТВРТ НА ГРАД СКОПЈЕ БЛОК _____	лист бр. 4а: СИНТЕЗЕН ПЛАН

ЛЕГЕНДА

- граница на плански опфат на ГУП Скопје 2012 (8790,04 ха)
- граница на плански опфат на четврт ССИ 03 (255.33ха)
- граница на плански опфат на блок
- граница на подрачје со иста намена на земјиштето
- ССИ 03 — ознака на градска четврт
- ССИ 03.01 — ознака на блок
- А, Б, В... — ознака на намена на површина
- А — доминантна намена на површина - А (домување)
- Б — доминантна намена на површина - Б (комерцијални и деловни намени)
- В — доминантна намена на површина - В (јавни институции)
- Г — доминантна намена на површина - Г (производство, дистрибуц. и сервиси)
- Д — зеленило и рекреација - (Д1 - парковско зеленило / Д2 - заштитно зеленило)
- М — доминантна намена на површина - М (мешовита намена А+Б)
- М — доминантна намена на површина - М (мешовита намена Б+Г)
- Е — инфраструктура - (Е3 - некомпатибилна класа на намени)
- граница на заштитено добро - културен предел (режим на заштита од прв степен)
- граница на заштитено добро - споменик (режим на заштита од прв степен)
- граница на контактна зона
- тротоари сервисна улица
- коловоз сервисна улица
- осовина на сервисна улица
- нивелетски коти на сервисни улици
- I=0.3% L=163.21m — подолжен нивелман на сервисни улици
- 264.67 — нивелетски коти на примарна улична мрежа (според ГУП Скопје 2012)
- I=0.30% L=89.60 — подолжен нивелман на примарна улична мрежа (според ГУП Скопје 2012)
- C.44 — број на јазел
- регулациски линии на инфраструктурни коридори (според ГУП Скопје 2012)
- транзитна магистрална улица (според ГУП Скопје 2012)
- градска магистрална улица (според ГУП Скопје 2012)
- собирна улица (според ГУП Скопје 2012)
- железница (според ГУП Скопје 2012)
- реки

- 2 — линија на градски шински јавен превоз (лесно метро) Бр. 2
- 1 — линија на приградски превоз, изградена железничка инфраструктура Бр.4'
- терминал на линија за лесно метро
- јавни институции - В1 - (основно образование)
- јавни институции - В2 - (организации за згрижување и воспитување на деца од предучилишна возраст - градинки)
- јавни институции - В3 - (музејска дејност)

Водоснабдителна мрежа

- примарна водоснабдителна мрежа - Ф200 - Ф1600
- секундарна водоснабдителна мрежа - Ф110 - Ф150
- резервоар
- пумпна станица
- филтер станица

Фекална канализација

- примарна фекална канализација - Ф300 - Ф2800
- секундарна фекална канализација - Ф100 - Ф250
- пумпна станица

Атмосферска канализација

- примарна атмосферска канализација - Ф550 - Ф2800
- секундарна атмосферска канализација - Ф150 - Ф500
- канали
- граница на прва заштитна зона на бунари - Нерези-Лепенец
- граница на втора заштитна зона на бунари - Нерези-Лепенец
- граница на трета заштитна зона на бунари - Нерези-Лепенец
- бунари
- пречистителна станица за отпадни води

Електроенергетска и телекомуникациска инфраструктура

- 400kV — трафостаница 400 kV
- 110kV — трафостаница 110 kV
- 35kV — трафостаница 35 kV
- ЕВП постојка
- термоелектрана - топлана
- фотоволтаичен систем
- електровод 400 kV
- електровод 110 kV
- електровод 110 kV - реконструкција
- електровод 35 kV
- кабли 110 kV
- кабли 35 kV
- поштенски единици
- базни станици

Топлификациска инфраструктура

- основен топловод
- погонски објекти

Гасоводна инфраструктура

- гасовод
- ГМРС - главна мерно - регулациска станица
- МРС - мерно - регулациска станица

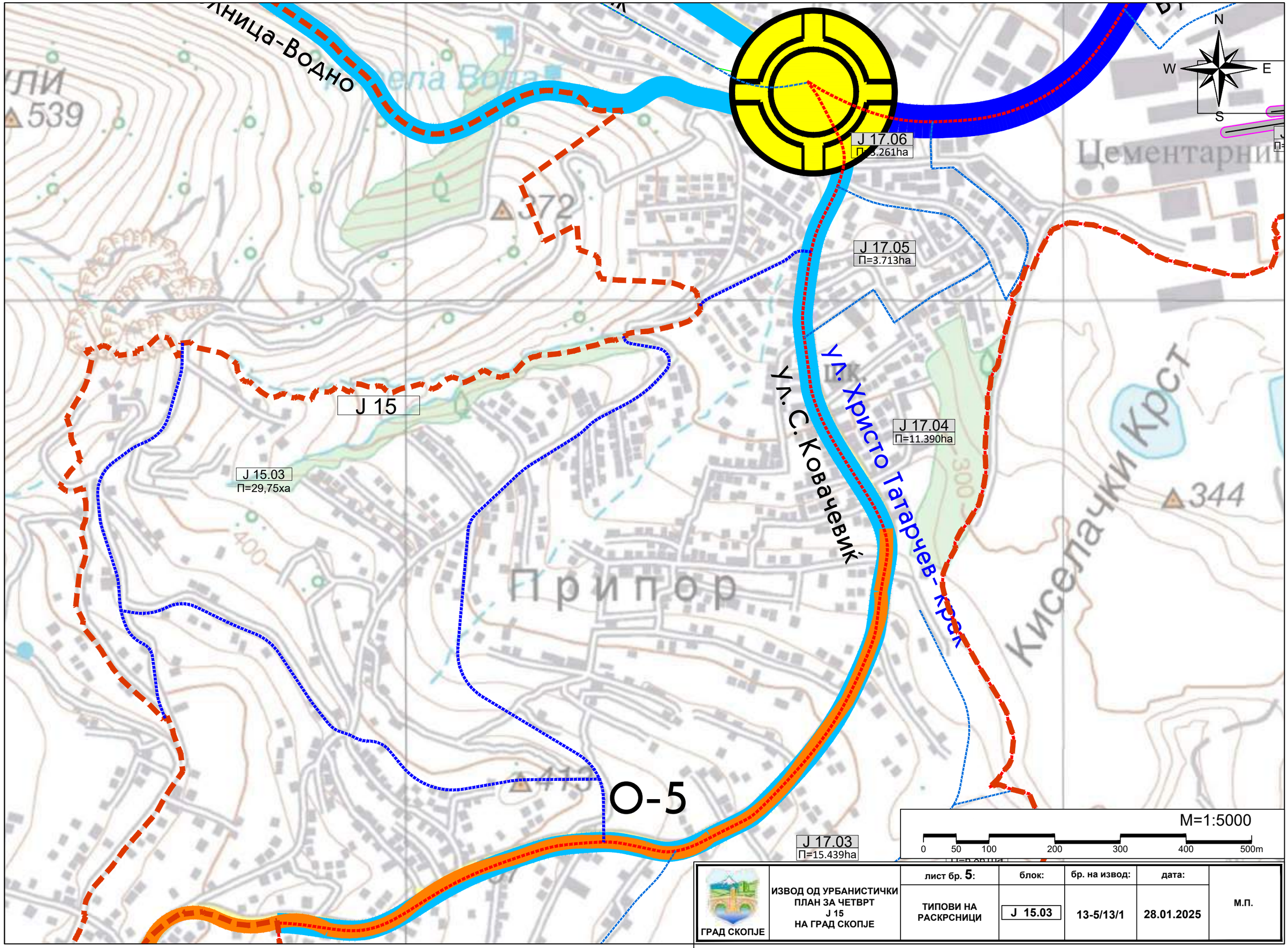

		лист бр. 5:	блок:	бр. на извод:	дата:	
ГРАД СКОПЈЕ	ИЗВОД ОД УРБАНИСТИЧКИ ПЛАН ЗА ЧЕТВРТ J 15 НА ГРАД СКОПЈЕ	ТИПОВИ НА РАСКРСНИЦИ	J 15.03	13-5/13/1	28.01.2025	М.П.

ГРАД СКОПЈЕ	ИЗВОД ОД УРБАНИСТИЧКИ ПЛАН ЗА ЧЕТВРТ НА ГРАД СКОПЈЕ БЛОК _____	лист бр. 5а:
		ТИПОВИ НА РАСКРСНИЦИ

ЛЕГЕНДА

- ГРАНИЦА НА ГУП СКОПЈЕ 2012-2022
- ТМ - Транзитна магистрална улица
- ТМ - Градска магистрална улица
- СОУ - Собирна улица
- СЕУМ - Сервисна улица крај магистрала
- СЕУ - Сервисна улица
- А - Автопатишта
- Р - Регионални патишта
- О - Општински патишта
- Железница
- Тунел
- Река

ТИПОВИ НА РАСКРСНИЦИ

- Тип „А“ — Целосно денивелирана раскрсница
- Тип „А1“ — Делумно денивелирана раскрсница
- Тип „Б“ — Кружна денивелирана раскрсница
- Тип „Б1“ — Кружна раскрсница во ниво
- Тип „Г“ — Делумно денивелирана раскрсница (Дијамант)
- Тип „Г1“ — Денивелирана раскрсница (за трансфер)
- Тип „Д“ — Денивелиран натпатник
- Тип „Ѓ“ — Денивелиран премин на железница
- Тип „Е“ — Раскрсница во ниво
- Можни денивелации

ГРАД СКОПЈЕ

УРБАНИСТИЧКИ ПЛАН ЗА ЧЕТВРТ J 15, СКОПЈЕ

НУМЕРИЧКИ ПОКАЗАТЕЛИ – ПОСЕБНИ УСЛОВИ ПО БЛОКОВИ

ПЛАНСКИ ПЕРИОД
2013 – 2022

АВГУСТ 2014

ПОСЕБНИ УСЛОВИ ПО БЛОК - НУМЕРИЧКИ ПОКАЗАТЕЛИ
ГЕНЕРАЛЕН УРБАНИСТИЧКИ ПЛАН НА ГРАД СКОПЈЕ

ПОСЕБНИ ОДРЕДБИ - НУМЕРИЧКИ ПОКАЗАТЕЛИ ЗА БЛОКОВИТЕ

БЛОК																
J 15.03		А (ДОМУВАЊЕ)	Б (КОМЕРЦИЈАЛНИ И ДЕЛОВНИ НАМЕНИ)	В (ЈАВНИ ИНСТИТУЦИИ)	Г2, Г3, Г4 (ЛЕСНА ИНДУСТРИЈА, СЕРВИСИ И СТОВАРИШТА)	Г1 (ТЕШКА ИНДУСТРИЈА - ЗАГАДУВАЧКА)	Д1 (ПАРКОВСКО ЗЕЛЕНИЛО)	Д2 (ЗАШТИТНО ЗЕЛЕНИЛО)	Д3 (СПОРТ И РЕКРЕАЦИЈА)	Д4 (МЕМОРИЈАЛНИ ПРОСТОРИ)	Е1 (КОМУНАЛНА ИНФРАСТРУКТУРА) - ЈАВНИ СТВОРЕНИ ПРОСТОРИ, УЛИЦИ И ЈАВНИ ПАРКИНЗИ	Е2 (КОМУНАЛНА СУПРАСТРУКТУРА)	Е3 (НЕКОМПАТИБИЛНА ИНФРАСТРУКТУРА)	ПОВРШИНА ПОД СЕКУНДАРНА СООБРАЌАЈНА ИНФРАСТРУКТУРА	МЕШАНА НАМЕНА (А+Б)	МЕШАНА НАМЕНА (Б+Г)
%	100,00	76,63	0,00	0,00	0,00	0,00	0,00	3,48	0,00	0,00	0,00	0,00	0,00	19,89	0,00	0,00
ХА	28,71	22,00	0,00	0,00	0,00	0,00	0,00	1,00	0,00	0,00	0,00	0,00	0,00	5,71	0,00	0,00

J 15.03	ПОВРШИНА НА БЛОК ВО ХА	ДОМИНАНТНА КЛАСА НА НАМЕНИ	МАХ. ПОВРШИНА НА ЗЕМЈИШТЕ СО НАМЕНА ДОМУВАЊЕ ХА	ПРОСЕЧЕН ПРОЦЕНТ НА ИЗГРАДЕНОСТ ЗА ДОМУВАЊЕ Р %	ПРОСЕЧЕН БРОЈ НАДЗЕМНИ НИВОИ ЗА ДОМУВАЊЕ	ПРОСЕЧНА БРУТО ИЗГРАДЕНА РАЗВИЕНА ПОВРШИНА ЗА ДОМУВАЊЕ М2	ПРОСЕЧЕН КОЕФИЦИЕНТ НА ИСКОРИСТЕНОСТ ЗА ДОМУВАЊЕ К	МАХ. ДОЗВОЛЕН БРОЈ ЖИТЕЛИ, ОДНОСНО КОРИСНИЦИ ВО ЧЕТВРТТА	ПРОСЕЧЕН БРОЈ НА СЕМЕЈСТВА	МАХ. ДОЗВОЛЕНА НЕТО ГУСТИНА НА НАСЕЛЕНОСТ Ж/ХА
	28,71	А (ДОМУВАЊЕ)	22,00	11,08	2	48750	0,22	1500	417	68
Вкупно:	28,71		22,00			48750		1500	417	

ВРЕДНОСТИТЕ СЕ ВРЗ ОСНОВА НА МОЖНОСТИТЕ НА ПРОСТОРОТ

1. СЕ ДОЗВОЛУВААТ ГРАДБИ ЗА СЕКУНДАРНАТА ИНФРАСТРУКТУРА
2. ВО ПЛАНСКАТА ДОКУМЕНТАЦИЈА ОД ПОНИСКО НИВО СО ТАМПОН ЗОНИ ДА СЕ РАЗДВОЈАТ НЕКОМПАТИБИЛНИТЕ НАМЕНИ
3. ЈАВНИТЕ ИНСТИТУЦИИ **(В)**, ПРЕТСТАВЕНИ СО ПИКТОГРАМ, ОБВРЗНО ДА СЕ ИСПЛАНИРААТ ВО ПЛАНСКАТА ДОКУМЕНТАЦИЈА ОД ПОНИСКО НИВО, СО ПОВРШИНА СПОРЕД ПОТРЕБИТЕ НА ГРАВИТАЦИСКОТО ПОДРАЧЈЕ
4. ВИСИНАТА НА ГРАДБИТЕ ВО БЛОКОТ Е РЕГУЛИРАНА ВО **ЧЛЕН 4** ОД ОПШТИТЕ ОДРЕДБИ ОД ОВОЈ ПЛАН
5. ВО ДЕЛОВИ НА БЛОКОВИТЕ, КОИ ПОСТОЈАТ КАКО УРБАНИ ЦЕЛИНИ СО НАМЕНА ДОМУВАЊЕ ВО СТАНБЕНИ КУЌИ, ВО ПЛАНСКАТА ДОКУМЕНТАЦИЈА ОД ПОНИСКО НИВО СЕ ЗАБРАНУВААТ ГРАДБИ ЗА ДОМУВАЊЕ ВО СТАНБЕНИ ЗГРАДИ

ИНФРАСТРУКТУРНИ ПОТРЕБИ НА НИВО НА БЛОК

J 15.03		ЕЛЕКТРИЧНА МОЌНОСТ kW	Qср/ден ВОДА ЗА ПИЕЊЕ М3/ДЕН	Qср/ДЕН ВОДА ЗА ПИЕЊЕ Л/СЕК	Qмах/ДЕН ВОДА ЗА ПИЕЊЕ Л/СЕК	Qмах/ЧАС ВОДА ЗА ПИЕЊЕ Л/СЕК	САНИТАРНА ВОДА ИНДУСТРИЈА Q МАХ/ДЕН	САНИТАРНА ВОДА ЗА ИНДУСТРИЈА Q МАХ/ЧАС	ОТПАДНА ФЕКАЛНА ВОДА М3/ДЕН	ОТПАДНА АТМОСФЕРСКА ВОДА Л/СЕК	ЕНЕРГИЈА ЗА ЗАТОПЛУВАЊЕ Mw/h /ГОД
	ПОТРЕБИ	1.600,65	600,00	6,94	10,42	13,54	0,00	0,00	480,00	1.579,05	3.750,00

ЕКОНОМСКА ОПРАВДАНОСТ ЗА ПРИКЛУЧУВАЊЕ НА ЦЕНТРАЛЕН ТОПЛИФИКАЦИСКИ СИСТЕМ / 10 СЕМЕЈСТВА/ХА — 14,51 СЕМ/ХА

ИНФРАСТРУКТУРНИТЕ ГРАДБИ, ОЗНАЧЕНИ ВО ОВОЈ ПЛАН СО СИМБОЛИ, ОБВРЗНО ДА СЕ УТВРДАТ СО ПЛАНСКАТА ДОКУМЕНТАЦИЈА ОД ПОНИСКО НИВО ЗА ЧЕТВРТТА

*

			блок:	бр. на извод:	дата:	
ГРАД СКОПЈЕ	ИЗВОД ОД УРБАНИСТИЧКИ ПЛАН ЗА ЧЕТВРТ J 15 НА ГРАД СКОПЈЕ	НУМЕРИЧКИ ПОКАЗАТЕЛИ ПОСЕБНИ УСЛОВИ ПО БЛОК	J 15.03	13-5/13/1	28.01.2025	М.П.

3.Г. ГРАФИЧКИ ДЕЛ

4. ИДЕЕН ПРОЕКТ

МБМ АРХИТЕКТИ ДООЕЛ Скопје

ДРУШТВО ЗА АРХИТЕКТОНСКИ ДЕЈНОСТИ, НАДЗОР И ИНЖЕНЕРИНГ
Бул. АСНОМ бр.48 влез 1, лок.03, 1000 Скопје, тел: 071/320-537
E-mail: mbm.arhitekti@gmail.com

ОСНОВЕН ПРОЕКТ

ЗА

фекална канализација за Бабин Дол УП за четврт J15, Општина Кисела Вода

Фаза: Хидротехника

X

Техн. бр. 04/25-7

ИНВЕСТИТОР: Општина Кисела Вода

Одговорен проектант,
Елена Максимовска, д.г.и
овл. бр. Б 2.2322

Управител,
Блашка Јакимовска Јованова, д.и.а

Април, 2025

С О Д Р Ж И Н А
Основен проект за фекална канализација за Бабин Дол, УП за четврт J15, Општина Кисела Вода

А. Општа документација

- Насловна страна
- Содржина на проектот
- Извод од регистар на трговски друштва
- Лиценца за проектирање
- Решение за одредување на Одговорен проектант
- Овластување на Одговорен проектант
- Проектна задача
- Хидротехнички услови
- Согласности за траса

Б. Техничка документација

I. Текстуален дел

1. Технички извештај
2. Анализи на земјени маси
3. Координати на проектирани шахти
4. Висина на проектирани шахти
5. Спецификација на АБ елементи на шахти
6. Предмер и пресметка

II. Графички дел

1. Ситуација .....Р=1:1000
2. Надолжен профил.....Р=1:100/1000
3. Карактеристичен попречен пресек на ров Ф250мм, Ф300мм...Р=1:25
4. Основа и пресеци на армиранобетонска ревизиона шахта
5. Основа и пресеци на армиранобетонска ревизиона шахта – каскада до 60см
6. Основа и пресеци на армиранобетонска ревизиона шахта – висока каскада
7. Типски капак за ревизиона шахта
8. Детал на разурпирање на ров за слаб притисок .....Р=1:25
9. Детал на разурпирање на ров за јак притисок .....Р=1:25

Број: 0809-50/150020250011925
Датум и време: 15.1.2025 г. 11:48

/Електронски издаден документ/

П О Т В Р Д А

за регистрирана дејност

ТЕКОВНИ ПОДАТОЦИ ЗА СУБЈЕКТОТ	
ЕМБС:	7098391
Назив:	Друштво за архитектонски дејности, надзор и инженеринг МБМ АРХИТЕКТИ ДООЕЛ Скопје
Седиште:	БУЛЕВАР “АСНОМ“ бр.48 2/001 СКОПЈЕ - АЕРОДРОМ, АЕРОДРОМ

ПОДАТОЦИ ЗА РЕГИСТРИРАНА ДЕЈНОСТ	
Предмет на работење:	Регистрирана е општа клаузула за бизнис
Приоритетна дејност/ главна приходна шифра:	71.11 - Архитектонски дејности
Други дејности во внатрешниот промет:	Нема
Евидентирани дејности во надворешниот промет:	Нема
Одобренија, дозволи, лиценци, согласности:	Нема

Правна поука: Против овој реален акт може да се изјави приговор до Централниот регистар на Република Северна Македонија во рок од 8 дена од денот на приемот.

Верификација
Информации за верификација на автентичноста на овој документ се достапни со користење на QR кодот, односно на следниот линк:
https://www.crm.com.mk/ds/validateDocument/DF56CA25ABE5172F4C4D0A02BD6985EC0926921A210D4DC00681520BA5B44A8E
Овој документ е официјално потпишан со електронски печат и електронски временски жиг. Автентичноста на печатените копии од овој документ може да биде електронски верификувана.

Број: 0805-50/150020250011811
Датум и време: 15.1.2025 г. 11:14

/Електронски издаден документ/

Т Е К О В Н А С О С Т О Ј Б А

ПОДАТОЦИ ЗА СУБЈЕКТОТ	
ЕМБС:	7098391
Целосен назив:	Друштво за архитектонски дејности, надзор и инженеринг МБМ АРХИТЕКТИ ДООЕЛ Скопје
Кратко име:	МБМ АРХИТЕКТИ ДООЕЛ Скопје
Седиште:	БУЛЕВАР “АСНОМ“ бр.48 2/001 СКОПЈЕ - АЕРОДРОМ, АЕРОДРОМ
Вид на субјект на упис:	ДООЕЛ
Датум на основање:	13.1.2016 г.
Времетраење:	неограничено
Деловен статус:	Активен
***Вид на сопственост:**	Приватна
ЕДБ:	4032016530720
Потекло на капиталот:	Домашен
Големина на субјектот:	мал
Организационен облик:	05.4 - друштво со ограничена одговорност основано од едно лице
Надлежен регистар:	Трговски Регистар

ОСНОВНА ГЛАВНИНА	
Паричен влог MKD:	307.500,00
Непаричен влог MKD:	0,00
Уплатен дел MKD:	307.500,00
Вкупно основна главнина MKD:	307.500,00

Верификација
Информации за верификација на автентичноста на овој документ се достапни со користење на QR кодот, односно на следниот линк:
https://www.crm.com.mk/ds/validateDocument/486BFE4933D29D165EAEBFBC25AC70F54DECACD579C887C69592280D98671B6F
Овој документ е официјално потпишан со електронски печат и електронски временски жиг. Автентичноста на печатените копии од овој документ може да биде електронски верификувана.

СОПСТВЕНИЦИ	
Име и презиме/Назив:	БЛАШКА ЈАКИМОВСКА -ЈОВАНОВА
Адреса:	БУЛЕВАР АСНОМ бр.166/1-2 СКОПЈЕ - АЕРОДРОМ, АЕРОДРОМ
Тип на сопственик:	Основач/сопственик
Паричен влог MKD:	307.500,00
Непаричен влог MKD:	0,00
Уплатен дел MKD:	307.500,00
Вкупен влог MKD:	307.500,00
E-mail:	mbm.arhitekti@gmail.com

ДЕЈНОСТИ	
Приоритетна дејност/ Главна приходна шифра:	71.11 - Архитектонски дејности
ОПШТА КЛАУЗУЛА ЗА БИЗНИС	

ОВЛАСТУВАЊА	
Управител	
Име и презиме:	БЛАШКА ЈАКИМОВСКА-ЈОВАНОВА
Адреса:	БУЛЕВАР “АСНОМ“ бр.166/1-2 СКОПЈЕ - АЕРОДРОМ, АЕРОДРОМ
Овластувања:	управител, менаџер
Тип на овластување:	Неограничени овластувања во внатрешниот и надворешниот промет
Овластено лице:	Управител
E-mail:	mbm.arhitekti@gmail.com

ДОПОЛНИТЕЛНИ ИНФОРМАЦИИ	
КОНТАКТ	
E-mail:	mbm.arhitekti@gmail.com

Напомена:
Во тековната состојба прикажани се само оние податоци за кои има запишана вредност.

*Видот на сопственоста се определува врз основа на својството на основачот/содружникот /сопственикот и служи исклучиво за статистички цели на Државниот завод за статистика на Република Северна Македонија

Правна поука: Против овој реален акт може да се изјави приговор до Централниот регистар на Република Северна Македонија во рок од 8 дена од денот на приемот.

Верификација
Информации за верификација на автентичноста на овој документ се достапни со користење на QR кодот, односно на следниот линк:
https://www.crm.com.mk/ds/validateDocument/486BFE4933D29D165EAEBFBC25AC70F54DECACD579C887C69592280D98671B6F

Овој документ е официјално потпишан со електронски печат и електронски временски жиг. Автентичноста на печатените копии од овој документ може да биде електронски верификувана.

Република Северна Македонија
МИНИСТЕРСТВО ЗА ТРАНСПОРТ И ВРСКИ

Врз основа на член 38 став (1) и член 16 став (2) од Законот за градење („Службен весник на Република Македонија" бр. 130/09, 124/10, 18/11, 36/11, 54/11, 13/12, 144/12, 25/13, 79/13, 137/13, 163/13, 27/14, 28/14, 42/14, 115/14, 149/14, 187/14, 44/15, 129/15, 217/15, 226/15, 30/16, 31/16, 39/16, 71/16, 132/16, 35/18, 64/18, 168/18 и „Службен весник на Република Северна Македонија" 244/19, 18/20 и 279/20), Министерството за транспорт и врски издава

Л И Ц Е Н Ц А А
ЗА ПРОЕКТИРАЊЕ НА ГРАДБИ ОД ПРВА КАТЕГОРИЈА
на

Друштво за архитектонски дејности, надзор и инженеринг
МБМ АРХИТЕКТИ ДООЕЛ Скопје

(назив, седиште, адреса и ЕМБС на правното лице)

БУЛЕВАР "АСНОМ " бр.48 2/001 СКОПЈЕ - АЕРДОРОМ, АЕРОДРОМ
ЕМБС:7098391

ЛИЦЕНЦАТА Е СО ВАЖНОСТ ДО 23.07.2028 година

Број П.471/А
23.07.2021 година
(ден, месец и година на издавање)

МИНИСТЕР

Благој Бочварски

МБМ АРХИТЕКТИ ДООЕЛ СКОПЈЕ

ДРУШТВО ЗА АРХИТЕКТОНСКИ ДЕЈНОСТИ, НАДЗОР И ИНЖЕНЕРИНГ

Врз основа на член 18 и 19 од Законот за градење (Службен весник на Р.М. бр. 130/09, 124/10, 18/11, 36/11, 54/11, 13/12, 144/12, 25/13, 79/13, 137/13, 163/13, 27/14, 28/14, 42/14, 115/14, 149/14, 187/14, 44/15, 129/15, 217/15, 226/15, 30/16, 31/16, 39/16, 71/16, 132/16) член 3 став 2 точка 7 од Правилникот за содржината на проектите, означувањето на проектот, начинот на заверка на проектот од страна на одговорните лица и начинот на користење на електронските запици (Службен весник на РМ 24/11, 68/13 и 81/13) **МБМ АРХИТЕКТИ ДООЕЛ Скопје** го донесе следното:

Р Е Ш Е Н И Е

За изработка на проектна документација –
Основен проект за фекална канализација за Бабин Дол, УП за четврт Ј15, Општина Кисела Вода како одговорен проектант ја назначува:

1. **Елена Максимовска**, д.г.и.(Овластување 2.2322)

Ова решение стапува на сила од моментот на неговото донесување.

Управител:

_____

Блашка Јакимовска Јованова

Република Северна Македонија
КОМОРА НА ОВЛАСТЕНИ АРХИТЕКТИ
И ОВЛАСТЕНИ ИНЖЕНЕРИ

Врз основа на член 17 став 3 од Законот за градење „Службен весник на Република Македонија" бр.70/2013-пречистен текст, 79/2013, 137/2013, 163/2013, 27/2014, 28/2014, 42/2014, 115/2014, 149/2014, 187/2014, 44/2015, 129/2015, 217/2015, 226/2015, 30/2016, 31/2016 , 39/2016, 71/2016 и 132/2016, 35/2018, 64/2018, 168/2018, 244/2019, 18/2020), Комората на овластени архитекти и овластени инженери издава

ОВЛАСТУВАЊЕ Б

ЗА ИЗРАБОТКА НА ПРОЕКТНА ДОКУМЕНТАЦИЈА

од

ГРАДЕЖНИШТВО

на

ЕЛЕНА МАКСИМОВСКА

дипломиран градежен инженер (NQF 240 ECTS)

со подмирување на членарината за секоја тековна година овластувањето важи до 16.09.2028 год.

Број: 2.2322

Издадено на: 17.09.2023 год.

Претседател на
Комората на овластени архитекти
и овластени инженери

М-р Кристинка Чулак
дипл.инжарх.

ПРОЕКТНА ЗАДАЧА

Основен проект за фекална канализација за Бабин Дол УП за четврт J15, Општина Кисела Вода

1. Општи одредби
   1.1 Инвеститор: Општина Кисела Вода
   1.2 Територија на КО Кисела Вода 2, нас. Пепиор
   1.3 Име на објектот: Основен проект за фекална канализација за Бабин Дол, УП за четврт J15, Општина Кисела Вода

2. Опис дел

Еден од важните комунални проблеми на Општина Кисела Вода е обезбедување на жителите со санитарна вода и одвод од фекалните и атмосферските води со сепарационен систем

За решавање на наведениот проблем, потребно е да се изработи техничка документација на ниво на Основен проект за изведба на фекална канализација во нас.Пепиор, Бабин дол, Општина Кисела Вода со која ќе се обезбеди решение и реализација на истата.

3. Предмет на задачата

Како основа за проектирање да се користат сите расположливи податоци од кои ќе се добијат потребните информации за локацијата на актуелниот простор, потребните влезни хидротехнички параметри според важечката Законска и техничка регулатива како:

Основен проект за фекална канализација за Бабин Дол, УП за четврт J15, Општина Кисела Вода треба да опфати

1. Геодетски работи (геодетско снимање и трасирање на фекална мрежа со што ќе се дефинира концепцијата на техничкото решение.)
2. Да се почитува урбанистичкото решение и постоечката изграденост на населеното место
3. Да се почитуваат постоечките инфраструктурни инсталации добиени од соодветните институции кои стопанисуваат со истите.
4. Техничко решение (да се даде оптимално решение за фекална мрежа и да се предвидат сите потребни објекти по должината на трасата)
5. Предмер со пресметка
6. Графички прилози
7. Како материјал за изработка на фекалната канализациона мрежа проектантот да препорача употреба на материјал со соодветни карактеристики и стандарди и да се користат типски шахти – армиранобетонски од готови елементи.

4. Општи напомени

При изработка на Основниот проект, Проектантот да ги примени соодветните технички норми и стандарди за изработка на техничката документација за овој вид на објекти

5. Содржина на проектот

Со техничката документација изработена на ниво на Основен проект треба да се изврши проектирање на фекална мрежа која треба да содржи:

Текстуален дел

1 Технички извештај
2 Хидрауличка пресметка
3. Спецификации
4. Земјени маси
5. Продмер со пресметка
6 Елаборат за заштита при работа
7 Список на координати и коти на темиња

Прилози

1 Ситуација 1.1000
2 Надолжни профили 1 100/1000
3 Детал на канализациона шахта
4 Детали како разурлирање на ров, поречен presek на ров и да

Подлоги и податоци за проектирање

- Ситуација
- Хидротехнички услови
- Извод од план

Скопје
Април 2025 год

ИНВЕСТИТОР:
Општина Кисела Вода

ГРАД СКОПЈЕ
СЕКТОР ЗА ПЛАНИРАЊЕ И УРЕДУВАЊЕ НА ПРОСТОРОТ

Partner of Quality Austria
Сертифициран систем според ISO 9001:2015 Бр. Q-1220/0

Бул. Илинден 82
1000 Скопје
www.skopje.gov.mk.

тел 02/3 297 331

Наш број: 13-5/13/1
28.01.2025 год.
Скопје

Ваш број: 14-581/1
22.01.2025 год.
Скопје

ДО:
ОПШТИНА КИСЕЛА ВОДА
Сектор за комунални работи, инфраструктура, сообраќај и заштита на животна средина
Адреса Ул. Петар Дељан, бр 17 - Скопје

Предмет: ОДГОВОР НА БАРАЊЕ

Почитувани,

Во Град Скопје, Сектор за планирање и уредување на просторот, Одделение за просторно и урбанистичко планирање, доставено е Вашето барање за издавање на извод од Урбанистички план за четврт за опфат/локалитет:

- **Градска четврт J 15, блок J 15.03 - Скопје**

Согласно со член 57 точка 3 од Законот за урбанистичко планирање („Службен весник на Република Северна Македонија" број 32/20), и согласно Правилникот за урбанистичко планирање („Службен весник на Република Северна Македонија" број 225/20, 219/21, 104/22 и 99/23), Секторот за планирање и уредување на просторот, Одделение за просторно и урбанистичко планирање на Град Скопје изготви извод од Урбанистички план за четврт за бараниот локалитет и истиот Ви се доставува за Ваша понатамошна употреба.

Во прилог Ви испраќаме:
- Општи и посебни услови за просторен развој;
- Графички приказ на планските решенија;
- Нумерички показатели - посебни услови по блок.

Со почит,

М.П.

Раководител на сектор
Ивана Бајкова Шаља, дипл.

РЕПУБЛИКА МАКЕДОНИЈА

ОПШТИНА Град Скопје
(име на надлежна општина)

ИЗВОД ОД ПЛАН БРОЈ: 13/2025
(број на извод)

Број: 13-5/13/1 **од:** 28.01.2025
(архивски број) (датум)

УПЧ: Ј 15, Скопје (2013-2022 год.)
(наслов на план и плански период)

Сектор за планирање и уредување на простор
(име на надлежен сектор во општината)

Одлука бр: 07-5818/1 **од:** 26.08.2014
(број и дата на Одлука со која е донесен планот)

М 1 : 5000
(Размер)

ИЗВОДОТ ЗА: Градска четврт Ј 15, блок Ј 15.03
(блок/четврт/урбана единица/катастарска парцела во катастарска општина/улица-сообраќајница/ цел плански опфат)

СОДРЖИ:

1. **Графички дел:**

- Заверена копија од план на намена на површините - наменски зони во идентична форма со граница на плански опфат за кој се однесува барањето за извод со легенда
- Заверена копија од сообраќаен и нивелациски план во идентична форма со граница на плански опфат за кој се однесува барањето за извод со легенда
- Заверена копија од план на инфраструктура во идентична форма со граница на плански опфат за кој се однесува барањето за извод со легенда;
- Заверена копија од синтезен план во идентична форма со граница на плански опфат за кој се однесува барањето за извод со легенда;
- Заверена копија од сообраќаен план со типови на раскрсници со легенда
- Заверена копија од посебни услови по блок – нумерички показатели (табеларен преглед);

2. **Текстуален дел:**

- Заверена копија од општите и посебните услови за просторен развој, параметри за спроведување на планот, плански и услови за детално планирање на просторот и мерки за заштита на културно наследство, на природата и на животната средина, мерки за заштита и спасување, мерки за движење на хендикепирани лица и сл

НАПОМЕНА:

- При изработка на плановите од пониско ниво ниво да се почитуваат регулациските линии кои ги оформуваат сообраќајните коридори.
- Со проектот за инфраструктура за сообраќајните коридори кој ќе се изработи врз основа на Генералниот урбанистички план или врз основа на плановите од пониско ниво, ќе се утврдат елементите на уличната мрежа: профилот на сообраќајницата (со број и широчина на сообраќајните ленти, тротоарите, велосипедските патеки и заштитниот појас), радиусите на хоризонталните кривини, подолжните наклони, како и проектното решение за типот на крстосниците

Раководител на сектор

Иванa Бајкова Шаља, дипл

М.П.

ГРАД СКОПЈЕ

УРБАНИСТИЧКИ ПЛАН ЗА ЧЕТВРТ Ј 15, СКОПЈЕ

ГРАФИЧКИ ПРИКАЗ НА ПЛАНСКИТЕ РЕШЕНИЈА

ПЛАНСКИ ПЕРИОД
2013 – 2022

АВГУСТ 2014

Јужна Обиколница - Водно

бул. Србија

E2

J 15.01
П=10,93ха

J 15.02
П=4,09ха

J 15
П=101,78ха

J 15.03
П=29,75ха

J 15.04
П=36,71ха

J 15.05
П=20,27ха

A

C1

C2

C3

ул. Христо Татарчев - крак

NW=120‰
NNW=80‰
N=47‰
WNW=112‰
NNE=18‰
NE=13‰
ENE=19‰
W=180‰
C7‰
E=41‰
SW=28‰
SSW=15‰
S=21‰
SSE=30‰
SE=62‰
ESE=84‰
WSW=123‰

M=1:5000

0 50 100 200 300 400 500m

ГРАД СКОПЈЕ	ИЗВОД ОД УРБАНИСТИЧКИ ПЛАН ЗА ЧЕТВРТ J 15 НА ГРАД СКОПЈЕ	лист бр. 1:	блок:	бр. на извод:	дата:	М.П.
		ПЛАН НА НАМЕНА НА ПОВРШИНИ - НАМЕНСКИ ЗОНИ	J 15.03	13-5/13/1	28.01.2025	

ГРАД СКОПЈЕ	ИЗВОД ОД УРБАНИСТИЧКИ ПЛАН ЗА ЧЕТВРТ НА ГРАД СКОПЈЕ БЛОК _____	лист бр. 1а: ПЛАН НА НАМЕНА НА ПОВРШИНИ - НАМЕНСКИ ЗОНИ

ЛЕГЕНДА

- граница на плански опфат на ГУП Скопје 2012 - 2022г.
- регулациски линии на инфраструктурни коридори
- осовина на автопат
- осовина на транзитна магистрална улица
- осовина на градска магистрална улица
- осовина на собирна улица
- осовина на железница
- осовина на жичара
- 1 2 3 линија на градски шински јавен превоз (лесно метро) Бр.1, 2, 3
- 4 систем трамвај - воз Бр.4
- 1' линија на приградски превоз, изградена железничка инфраструктура Бр.4'
- P+R паркинг П+Р
- терминал на линија за лесно метро
- граница на плански опфат за планови од пониско ниво
- регулациска линија на градска четврт
- граница на подрачје со иста намена на земјиштето
- ЈИ 09 ознака на градска четврт
- Д ознака на намена на површина

доминантна намена на површина:

- А А (домување)
- Б Б (комерц. и деловни намени)
- В В (јавни институции)
- Г Г (произв., дистриб. и сервиси)
- Д Д (зеленило и рекреација)
- Е Е (инфраструктура)
- М М (мешовита намена)
- реки

ОБРАЗОВНА ДЕЈНОСТ - В1

- основно образование
- средно образование
- високо образование

ЗДРАВСТВЕНА ДЕЈНОСТ - В2

- примарно ниво на здравствена заштита
- секундарно ниво на здравствена заштита
- терциерно ниво на здравствена заштита

ОПШТЕСТВЕНА И СОЦИЈАЛНА ЗАШТИТА - В2

- организации за згрижув. и восп. на деца од предучилишна возраст
- организации за социјална заштита

КУЛТУРА - В3

- музејска дејност
- домови на култура
- ликовна дејност - изложбени галерии
- библиотечна дејност
- сценско-уметничка дејност (сценско-музичка и театарска)
- филмска дејност
- издавачка дејност
- научно-истражувачка дејност

- противпожарни станици

- граница на заштитено добро
- граница на контактна зона
- археолошки наоѓалишта
- граница на прва заштитна зона на бунари - Нерези-Лепенец
- граница на втора заштитна зона на бунари - Нерези-Лепенец
- граница на трета заштитна зона на бунари - Нерези-Лепенец

Јужна Обиколница - Водно

бул. Србија

ул. Христо Татарчев - крак

J 15

П=101,78ха

J 15.01

П=10,93ха

J 15.02

П=4,09ха

J 15.03

П=29,75ха

J 15.04

П=36,71ха

J 15.05

П=20,27ха

E2

A

C1

C2

C3

C.40

1

2

3

R80.0

R60.0

R100.0

R15.0

R50.0

R25.0

R40.0

R200.0

R120.0

R30.0

R20.5

R12.0

R21.0

R120.0

R450.0

I=1,25%

L=107,14

I=1,97%

I=1,00%

393.00

305.00

270.00

280.00

290.00

M=1:5000

0 50 100 200 300 400 500m

NW=120‰

NNW=80‰

N=47‰

WNW=112‰

NNE=18‰

NE=13‰

ENE=19‰

W=180‰

E=41‰

27‰

SW=28‰

SSW=15‰

S=21‰

SSE=30‰

ESE=84‰

WSW=123‰

SE=62‰

ГРАД СКОПЈЕ	ИЗВОД ОД УРБАНИСТИЧКИ ПЛАН ЗА ЧЕТВРТ J 15 НА ГРАД СКОПЈЕ	лист бр. 2:	блок:	бр. на извод:	дата:	М.П.
		СООБРАЌАЕН И НИВЕЛАЦИСКИ ПЛАН	J 15.03	13-5/13/1	28.01.2025	

ГРАД СКОПЈЕ	ИЗВОД ОД УРБАНИСТИЧКИ ПЛАН ЗА ЧЕТВРТ Ј 15 НА ГРАД СКОПЈЕ БЛОК Ј 15.03	лист бр. **2а**:
		СООБРАЌАЕН И НИВЕЛАЦИСКИ ПЛАН

ЛЕГЕНДА

- граница на плански опфат на ГУП Скопје 2012 (8790,04 ха)
- граница на плански опфат на четврт ССИ 03 (255.33ха)
- граница на плански опфат на блок
- регулациска линија на ниво на блок
- ССИ 03 — ознака на градска четврт
- ССИ 03.01 — ознака на блок
- граница на заштитено добро (режим на заштита од прв степен)
- граница на заштитено добро (режим на заштита од прв степен)
- граница на заштитено добро (режим на заштита од втор степен)
- граница на контактна зона
- тротоари сервисна улица
- коловоз сервисна улица
- осовина на сервисна улица
- нивелетски коти на сервисни улици
- I=0.3% L=163.21m — подолжен нивелман на сервисни улици
- 264.67 — нивелетски коти на примарна улична мрежа (според ГУП Скопје 2012)
- I=0.30% L=89.60 — подолжен нивелман на примарна улична мрежа (според ГУП Скопје 2012)
- C.44 — број на јазел
- регулациски линии на инфраструктурни коридори (според ГУП Скопје 2012)
- транзитна магистрална улица (според ГУП Скопје 2012)
- градска магистрална улица (според ГУП Скопје 2012)
- собирна улица (според ГУП Скопје 2012)
- железница (според ГУП Скопје 2012)
- реки
- граница на трета заштитна зона на бунари - Нерези-Лепенец
- 2 — линија на градски шински јавен превоз (лесно метро) Бр. 2
- 4' — линија на приградски превоз, изградена железничка инфраструктура Бр.4'
- терминал на линија за лесно метро

ИНФРАСТРУКТУРНИ КОРИДОРИ - СООБРАЌАЈ
М = 1:500

СЕРВИСНИ УЛИЦИ

С1 ; С2 ; С3

1.,2.,3.

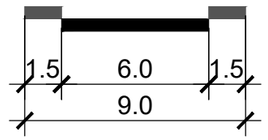

НАПОМЕНА:
При изработка на плановите од пониско ниво да се почитуваат регулациските линии кои ги оформуваат сообраќајните коридори.
Со проектот за инфраструктура за сообраќајните коридори кој ќе се изработи врз основа на Генералниот урбанистички план или врз основа на плановите од пониско ниво, ќе се утврдат елементите на уличната мрежа: профилот на сообраќајницата (со број и широчина на сообраќајните ленти, тротоарите, велосипедските патеки и заштитниот појас), радиусите на хоризонталните кривини, подолжните наклони, како и проектното решение за типот на крстосниците.

ЈАВНО ПРЕТПРИЈАТИЕ
УСЛУГИ
ВОДОВОД И КАНАЛИЗАЦИЈА
Број/Numër 1305 - 1194/2
Дата/Data 17 -04- 2025
СКОПЈЕ - SHKUP

ЗАК 65'-47

До: ОПШТИНА КИСЕЛА ВОДА
Ул. Петар Делјан бр.17
1000 Скопје
Предмет: хидротехнички услови
Дата: 17.04.2025 година

Врз основа на член 11 од законот за снабдување со вода за пиење и одведување на урбани отпадни води (Службен весник на РМ бр.68/04) ЈП Водовод и канализација – Скопје, Сектор Технички работи и развој со седиште на ул. Лазар Личеновски бр 9 постапувајќи по барањето бр.1305-1194/1 од 14.04.2025 година

Го донесува следното:

РЕШЕНИЕ

Хидротехнички услови за изработка на техничка документација за објект

Основен проект за фекална канализација за Бабин Дол УП за четврт Ј15 (изход од план со 13-5/13/1 од 28.01.2025 година)

НАПОМЕНА:

За новопредвидената улична водоводна мрежа, фекална и атмосферска канализација, потребно е да се изготви проектно - техничка документација (основен проект) кој ќе биде доставен на ревизија во Сектор за Технички работи и развој при ЈП Водовод и канализација – Скопје пред да биде реализиран.

При изработка на проект за објектот за приклучување на водоводна, фекална и атмосферска канализација потребно е да се почитуваат горе наведените закони, посебно за испуштање технолошки и други загадени води во фекална канализација

Котите на нивелетата на постоечката улична фекална и атмосферска канализација на местото на приклучување да се дефинираат на лице место. Котите на постојните шахти дадени во приложената ситуација се ориентациони

За реализација на приклучокот потребно е по добивање на одобрение за градење за објектот да се постапи согласно законот за градење (Службен весник на РМ бр 130/09, 124/10 и 18/11) согласно член 92-а барањата до ЈП Водовод и канализација – Скопје за приклучокот на градска водоводна и канализациона мрежа да ги испраќат Општините односно единицата за локална самоуправа на чие подрачје е изграден објектот и постапите согласно издадените хидротехнички услови.

Приклучоците на објектот задолжително да се изведат со бушење/прекоп под/на улица.

Овие хидротехнички услови имаат важност 2 (две) години од денот на издавањето.

Прилог:
-Ситуација 1:1000

Изработил: дипл.град.инж Јасминка Шекеринова Лимантривеска
Проверил: дипл.град.инж. Светлана Мутавџиќ

ЈП Водовод и канализација – Скопје
Сектор за технички работи и развој
Раководител

Сергеј Шоптрајанов дипл.маш.инж

ОДВОДНУВАЊЕ

2 Фекалните води од објектот и приладните површини се предвидува да се одводнат преку предвидена фекална канализација која треба да се вклучи во постојна фекална канализација Ф500mm (во фаза на прием).

2.1) Профил на предвидена улична фекална канализација
- Ф250mm, Ф300мм согласно графичкиот прилог

Потребните параметри за предвидената фекална канализација да се дефинираат со основен проект. При проектирањето да се води сметка за прифаќање на постојни и предвидени фекални канализации кои гравитираат кон новопредвидената фекална канализација.

НАПОМЕНА:
Поврзувањето на новопредвидената фекална канализација ќе се изведе откако ќе се изврши технички прием на постоечката фекална канализација Ф500мм.

Не е дозволено приклучување на фекални и технолошки отпадни води во уличен атмосферски канал ниту атмосферски води во уличен фекален канал.
Во улична фекална канализација може да се одводнат фекални и технолошки води од објектот чија кота на патос кој се одводнува е најмалку 1.00 m повисока од горната кота на цевката на уличниот канал сметано на местото на приклучувањето

ЛЕГЕНДА НА ХИДРОТЕХНИЧКИ ЗАФАТИ:

ПОСТОЕЧЕ ФЕКАЛНА КАНАЛИЗАЦИЈА

ПРЕДВИДЕНА ФЕКАЛНА КАНАЛИЗАЦИЈА

17.04.2025

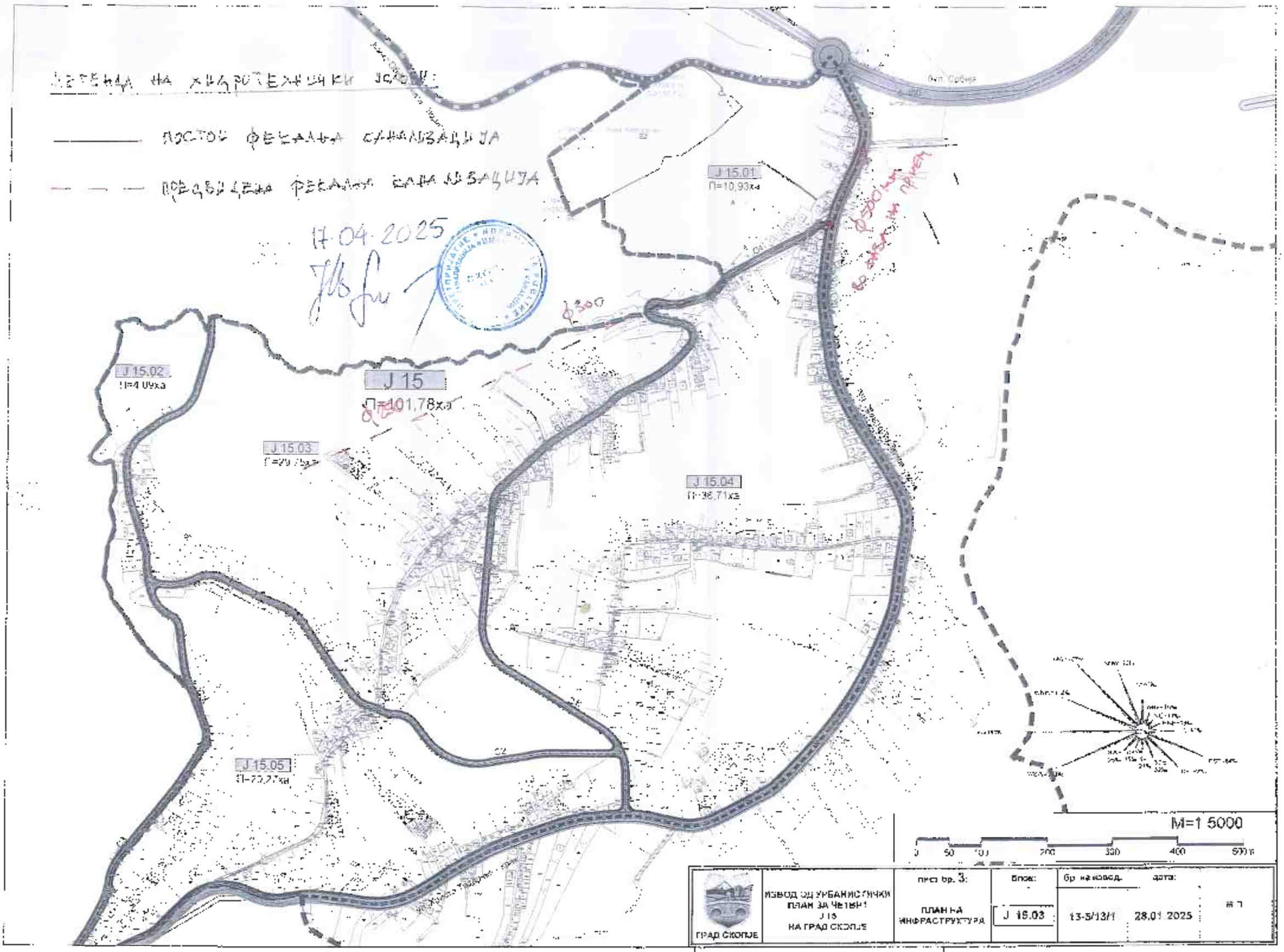

ГРАД СКОПЈЕ	ИЗВОД ОД УРБАНИСТИЧКИ ПЛАН ЗА ЧЕТВРТ J 15 НА ГРАД СКОПЈЕ	лист бр. 3: ПЛАН НА ИНФРАСТРУКТУРА	блок: J 15.03	бр. на елаборат: 13-5/13/1	датум: 28.01.2025	А 1

ЕЛЕКТРОДИСТРИБУЦИЈА ДООЕЛ Скопје
Друштво за дистрибуција на електрична енергија
Бр. 10-55/5-11 од 23.01.2025
Скопје

Одговорно лице: Цветомир Јованоски

Контакт телефон: 072/ 932-596

Предмет: Издавање на податоци за електроенергетски објекти и инфраструктура од ЕЛЕКТРОДИСТРИБУЦИЈА ДООЕЛ, Скопје

Почитувани,

Во врска со Вашиот допис, со кој барате да Ви издадеме податоци за електроенергетски објекти и инфраструктура од ЕЛЕКТРОДИСТРИБУЦИЈА ДООЕЛ, Скопје за изработка на **Урбанистички проект за линиска инфраструктура – станбена улица СТ-1 со фекална канализација од сервисна улица С1 до сервисна улица С2 формирани со Урбанистички план за градска четврт Ј15, КО Кисела Вода 1, Општина Кисела Вода,** Ве известуваме дека во согласност со податоците од службената евиденција, располагаме со следните податоци

☐ 110(35)kV Трафостаница
☐ 110kV Подземна мрежа
☐ 110kV Надземна мрежа
☐ 35kV Подземна мрежа
☐ 35kV Надземна мрежа

☐ 10(20)/0.4kV Трафостаница
☒ 10(20)kV Подземна мрежа
☐ 10(20)kV Надземна мрежа

☒ 0.4kV Подземна мрежа
☒ 0.4kV Надземна мрежа

☐ Друго

Составен дел на овој одговор е и прилог – графички приказ (подлога во pdf и dwg формат со соодветно обележани леери) со вцртани електроенергетски објекти и инфраструктура според податоците од службената евиденција.

НАПОМЕНА: Податоците кои ви ги даваме се од наша службена евиденција и постои можност да има отстапување во точноста на координатите на електроенергетските објекти на терен. Задолжително да се изготви ажурирана геодетска подлога која треба точно да ги претставува положбените и висинските податоци за сите видливи природни и изградени објекти под и над површината на земјата во рамки на опфатот.

Препорачуваме при изработката на планската документација, а соодветно на типот на документација за која се бараат податоци, да се планираат (вцртаат) траси во тротоарите од двете страни, во кои би се положувале електроенергетски објекти од различни напонски нивоа и маркици за трансформаторски станици (согласно потребната потрошувачка). Премините преку пат да се предвидат да бидат согласно стандардите за премин на електроенергетска инфраструктура.

Задолжително да се предвиди заштитен појас на електроенергетските објекти согласно Мрежните правила за дистрибуција на електрична енергија

При постоење на подземна инфраструктура во дадениот опфат, потребно е да се обратите до најблискиот Корисничко Енерго Центар, за проценка дали е потребно присуство на стручен вработен на лице место при реализирањето на активностите во предметниот опфат.

Потврдата е од ограничено времетраење во рок од 3 месеци од датумот на нејзиното издавање.

Со почит,

Електродистрибуција ДООЕЛ Скопје
Оддел Мрежен Инженеринг

Датум: 1/23/2025

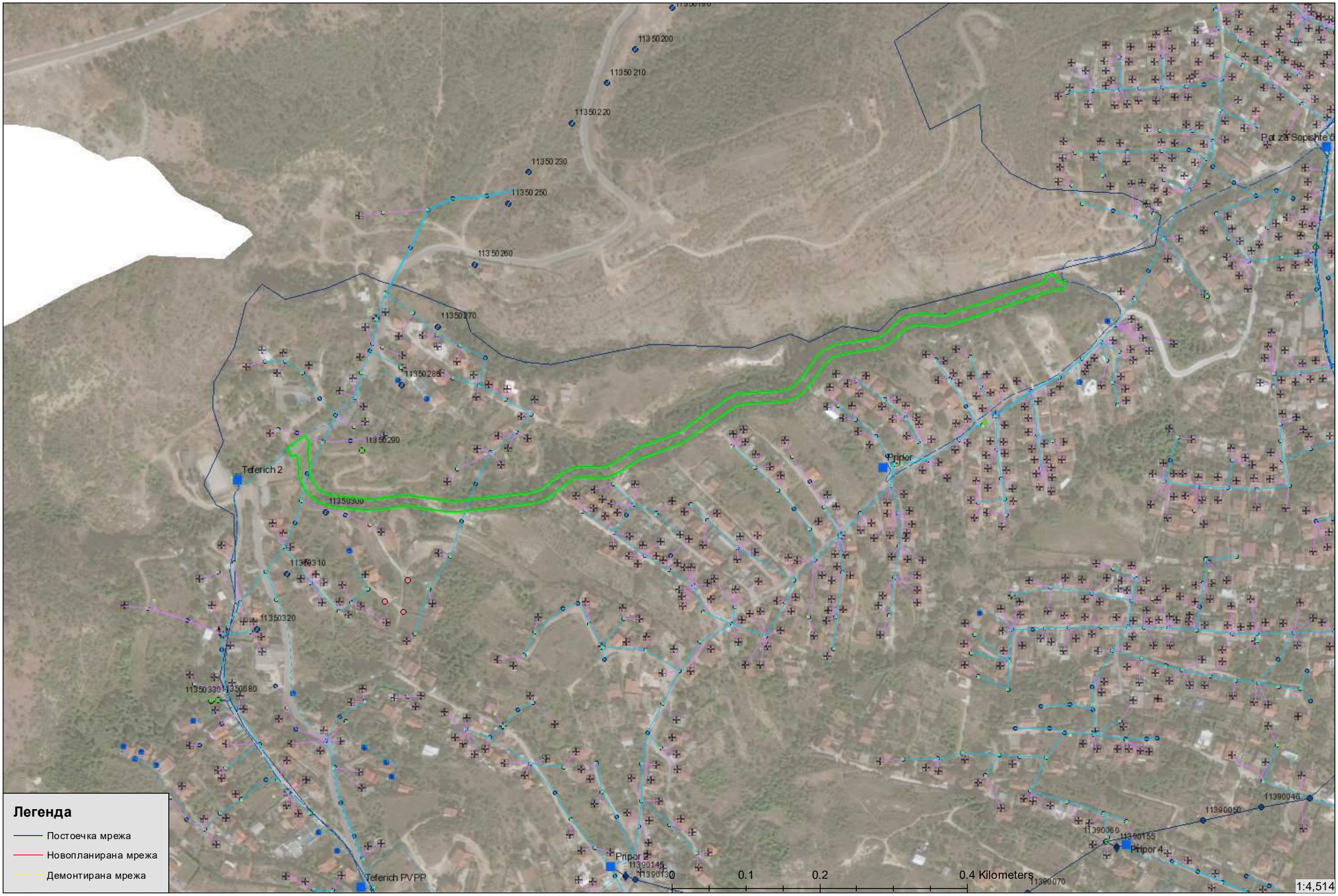

До
Урбан – Проект ДООЕЛ Прилеп
Ул. Кеј 9 – ти Септември бр. 102а
7500 Прилеп

Одделение за надзор, проектирање и развој на дистрибутивни системи

ул. "11 Октомври" бр. 9, 1000 Скопје
Телефон: +389 2 5514-027
Факс: +389 2 5514-040

ЕСМ Дистрибуција на топлинска енергија
ЕСМ ДИСТРИБУЦИЈА НА ТОПЛИНА ДООЕЛ
бр. 08-190
23.01 2025 год.
СКОПЈЕ

Почитувани,
Во врска со Вашето барање број 08/25 од 01.2025 (наш број 08 – 184 од 22.01.2025 – Постапка 68195), ЕСМ Дистрибуција на топлина ДООЕЛ - Скопје, ја издава следната:

П О Т В Р Д А

Согласно приложеното барање **за изготвување на следниот урбанистичко план: Урбанистички проект согласно Член 58 Став (2) Точка 4 од Законот за урбанистичко планирање (СЛ Весник на РСМ бр.32/20, 111/23 и 171/24) за линиска инфраструктура – станбена улица СТ-1 со фекална канализација од сервисна улица С1 до сервисна улица С2 формирани со Урбанистички план за градска четврт Ј15, КО Кисела Вода 1, Општина Кисела Вода - Скопје - според ситуацијата во прилог** - и со преглед на нашата документација констатиравме дека:

НЕ ПОСТОИ ДИСТРИБУТИВНА МРЕЖА
со која управува ЕСМ Дистрибуција на топлина ДООЕЛ.

Важноста на потврдата изнесува **6 месеци** сметано од денот на издавањето.

Изработил:
Референт за издавање на потврди
Весна Џуровска

Контролирал:
Одговорен инженер за ГИС
Димитар Илиевски, дмн

Одобрил:
Помошник директор
Димитар Чичов

ЕСМ ДИСТРИБУЦИЈА НА ТОПЛИНА ДООЕЛ СКОПЈЕ

ЈАВНО ПРЕТПРИЈАТИЕ
NDËRMARJA PUBLIKE
ВОДОВОД И КАНАЛИЗАЦИЈА
UJËSJELLËSI DHE KANALIZIMI
Број numër 1302-204/2
Дата data 24-01-2025
СКОПЈЕ - SHKUP

До: УРБАН ПРОЕКТ "ДООЕЛ Прилеп
ул. "Кеј 9-ти Септември " бр.102 а, 7500 Прилеп
Предмет: 1302-204/1 од 22.01.2025
Дата: 23.01.2025

ПРЕДМЕТ: Достава на податоци и информации

Почитувани,

Во врска со Вашето барање со број 08/25 од 01.2025год. пристигнато кај нас преку страната на е-урбанизам и заведено под бр.1302-204/1 од 22.01.2025год. со кое не известувате дека за потребите на изработка на

Урбанистички проект согласно Член 58 Став (2) Точка 4 од Законот за урбанистичко планирање (СЛ Весник на РСМ бр.32/20, 111/23 и 171/24) за линиска инфраструктура – станбена улица СТ-1 со фекална канализација од сервисна улица С1 до сервисна улица С2 формирани со Урбанистички план за градска четврт Ј15, КО Кисела Вода 1, Општина Кисела Вода

со кое всушност **барате достава на податоци и информации** со кои располагаме за предметниот опфат како и податоци за постоечки и планирани инсталации, кои се под наша ингеренција а кои можат да имаат влијание на проектната документација, согласно означената локација на графичкиот прилог која е составен дел од барањето,

Ве известуваме дека со внимание го разгледавме предметниот локалитет, за кој ќе изработувате Основен проект и согласно член 47 од Законот за просторно и урбанистичко планирање (Сл.весник на РМ бр. 32/20, 111/23, 73/24, 171/24) **преку страната на системот е-урбанистички планови во делот за ПИМ – Податоци, информации и мислења,** Ви ги доставуваме бараните податоци со кои располагаме а тоа се :

- ситуација во М 1: 1000 во pdf формат со прикажана наша постоечка инфраструктура-водоводна мрежа и фекална канализација

- Што се однесува до прикажување на **предвидена хидротехничка инфраструктура** на предметниот локалитет ЈП „Водовод и канализација" Ве упатува на користење на решенијата за хидротехничка инфраструктура кои се наоѓаат во состав на важечки Урбанистички Планови и изработени Основни Проекти (ако такви постојат) за водовод, фекална и атмосферска канализација за предметниот локалитет кои треба да ги добиете од О.Кисела Вода и секако решенијата од ГУП на Град Скопје.

НАПОМЕНА:

Ве известуваме дека не е дозволено поставување на електрични, телефонски, топлификациони, гасоводни и др. инсталации над и непосредно до уличната водоводна, фекална и атмосферска канализација и нивните приклучоци освен при нивно вкрстување.

- При паралелно поставување на електрични, телефонски, топлификациони, гасоводни и др.инсталации со уличната водоводна, фекална и атмосферска канализација и нивните приклучоци, минималното растојание со нив е регулирано со „услови за полагање на електрични, телефонски, топлификациони, гасоводни и др. инсталации" на соодветните Комунални организации но не помалку од 0.60м. односно 1.00 м. Од крајната ивица на водоводот, фекалната и атмосферска канализација. Вертикално растојание помеѓу нив треба да изнесува мин. 0.50 м.

- Минимално растојание при лоцирање на градежен објект до магистрален канал да изнесува 4.0 м., растојание од градежен објект до магистрален водовод помал од Ø 500 мм. а предвиден со ГУП на град Скопје - водоводен и канализационен систем да изнесува 5.0 м и растојание од градежен објект до магистрален водовод над Ø 500 мм. да изнесува 6.0 м.

НАПОМЕНА: Просторните податоци за линиските хидротехнички објекти , имаат важност 6 месеци од денот на издавањето.

Со почит,

ЈП „Водовод и канализација" - Скопје
Сектор за технички работи и развој
Раководител

дипл.маш.инж. Сергеј Шоптрајанов

Доставено до:
- Архива на Сектор за технички работи и развој
- Архива

Изготвил:

Дипл.маш.инж. Дина Петровска

Проверил:

дипл.град.инж. Ениса Реџепагиќ

Одобрил:

дипл.град.инж. Светлана Мутавџиќ

Акционерско друштво за вршење на енергетска дејност пренос на природен гас
НОМАГАС Скопје во државна сопственост

Булевар Свети Климент Охридски бр.54 Скопје,
поштенски фах: 569
тел: 02 3099-197, 02 3118 555
e-mail: contact@nomagas.com.mk
www.nomagas.com.mk
ЕМБС: 7618431

Акционерско друштво за вршење на енергетска дејност пренос на природен гас НОМАГАС Скопје во државна сопственост
Shoqëria Aksionare për ushtrimin e veprimtarisë së energjisë përçimi i gazit natyror NOMAGAS Shkup në pronësi shtetërore

Бр.-Nr. 08-294/2
22.01 2025 год./vit.
Скопје-Shkup

До. **Трговско друштво за урбанистичо планирање, проектирање и инженеринг УРБАН-ПРОЕКТ ДООЕЛ Прилеп**

Предмет: **Одговор на барање**

Врска: **Барање податоци и информации**, ваш бр 08/25 од 22.01.2025 година

Согласно вашето Барање податоци и информации, ваш бр. 08/25 од 22.01.2025 година, за Урбанистички проект согласно Член 58 Став (2) Точка 4 од Законот за урбанистичко планирање (СЛ Весник на РСМ бр.32/20, 111/23 и 171/24) за линиска инфраструктура – станбена улица СТ-1 со фекална канализација од сервисна улица С1 до сервисна улица С2 формирани со Урбанистички план за градска четврт Ј15, КО Кисела Вода 1, Општина Кисела Вода.

НОМАГАС АД Скопје ве известува дека на наведениот плански опфат **нема** изградено ниту има планирано гасоводна мрежа.

Со почит.

Изготвил:
Анита Тевдовска дипл.инж.арх.

Постапка:
68195

НОМАГАС АД Скопје
По овластување на директорот,
Раководител на Сектор
за изградба на гасоводен систем
Оливера Костанчева

Македонски Телеком АД, Кеј 13-ти Ноември бр. 6, 1000 Скопје

Бр: 68195
Дата: 22.01.2025

До
Друштво за урбанизам, проектирање и инженеринг
УРБАН-ПРОЕКТ ДООЕЛ Прилеп
“Кеј 9-ти Септември” бр. 102а, 7500 Прилеп

Ваше упатување Барање на податоци и информации

Наше контакт лице Тони Илиевски, Мица Цониќ-Кепевска

Телефон +389 70 200 045; +389 70 300 292

Во врска со Известување за планирани и постојни тк инсталации

Почитувани,

Во врска со Вашето Барање, добиено преку системот е-урбанизам, со кое што барате податоци и информации за изработка на Урбанистички проект согласно Член 58 Став (2) Точка 4 од Законот за урбанистичко планирање (СЛ Весник на РСМ бр.32/20, 111/23 и 171/24) за линиска инфраструктура – станбена улица СТ-1 со фекална канализација од сервисна улица С1 до сервисна улица С2 формирани со Урбанистички план за градска четврт Ј15, КО Кисела Вода 1, Општина Кисела Вода, Ве известуваме дека во границите на планскиот опфат има постојна МКТ инфраструктура аплицирана на графичкиот прилог.

Напомена: Информациите содржани во овој документ се доверливи и тие се наменети за користење само од страна на примателот. Примателот е обврзан да превземе разумно ниво на грижа заради заштита на доверливите информации содржани во документот. Воедно, примателот е обврзан документот или било кој дел од неговата содржина да не го открива или дистрибуира на трети лица кои не се засегнати со актуелниот предмет, а заради спречување на можни злоупотреби.

Прилог: Информации во електронска форма прикачени во постапката.

Со почит,
Македонски Телеком АД Скопје
DEVOPS активности на оптика
и мрежи од следна генерација
По овластување на
Дејан Влаховиќ

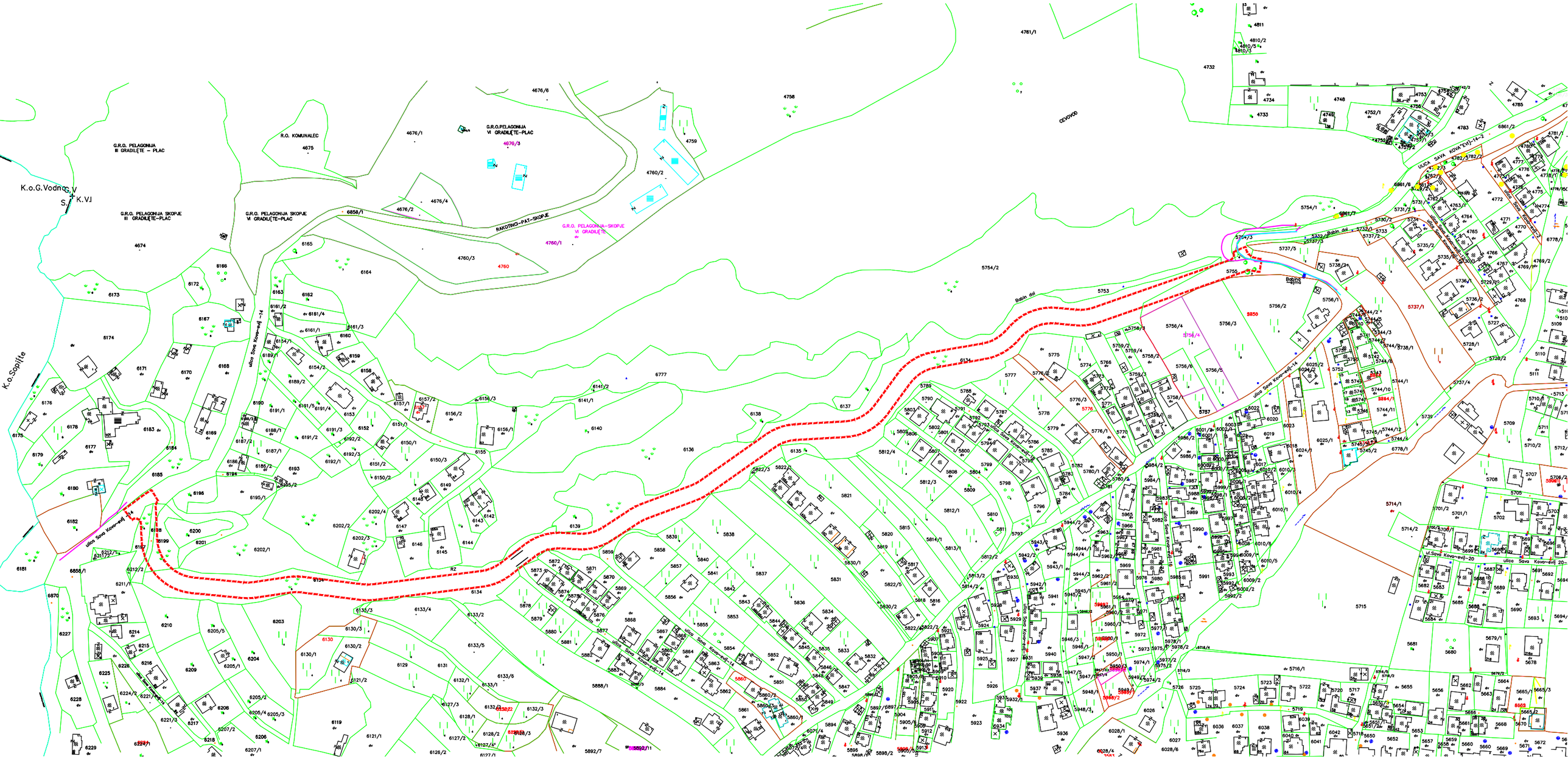
K.o.G.Vodno_V
K.o.Sopište
G.R.O. PELAGONIJA
III GRADILIŠTE – PLAC
G.R.O. PELAGONIJA SKOPJE
III GRADILIŠTE–PLAC
G.R.O. PELAGONIJA SKOPJE
VI GRADILIŠTE–PLAC
R.O. KOMUNALEC
G.R.O.PELAGONIJA
VI GRADILIŠTE–PLAC
G.R.O. PELAGONIJA–SKOPJE
VI GRADILIŠTE
RAKOTINCI–PAT–SKOPJE
CEVOVOD
ulica Sava Kovačevski–14
ulica Sava Kovačevski–20
Bobin dol
Bobino vrelo
RZ

ТЕХНИЧКИ ИЗВЕШТАЈ
Основен проект за фекална канализација за Бабин Дол, УП за четврт Ј15, Општина Кисела Вода

МЕСТО: ОПШТИНА АЕРОДРОМ

ФАЗА: ХИДРОТЕХНИКА

1. Вовед

Еден од основните предуслови за квалитетно живеење насекаде, а особено во урбаните средини е постоењето на добра инфраструктура. Едни од најважните инфраструктурни системи се системите за водоснабдување на населението (водовод), системите за собирање и одведување на отпадните води (фекална канализација), како и системите за одведување на водите од атмосферата (атмосферска канализација). Непостоењето на овие системи предизвикува низа проблеми во секојдневниот живот на населението - особено од санитарни аспекти.
Неизграденоста на водоводна мрежа која ќе гарантира во секое време санитарно исправна вода за пиење ги довевува луѓето да користат вода за пиење од изворишта со сомнителен карактер, кое претставува опасност за ширење на разни болести. Неизграденоста на фекалните канализациони мрежи ги принудува луѓето да ги испуштаат искористените отпадни води во непосредна близина на нивните живеалишта односно во септички јами. Со ваквиот начин на испуштање на отпадните води се создаваат жаришта кои постојано претставуваат извор за развој и ширење на многу заразни болести. Неизграденоста пак на атмосферската канализација придонесува до испуштање на атмосферските води во фекалната канализациона мрежа со што доаѓа до изливање на истата.

2. Општо

По барање на Општина Кисела Вода се пристапи кон проектирање на горенаведениот проект и со истиот се предвидува да се изгради со дијаметар DN250/OD283mm и DN300/OD340mm. На ова место не постои фекална канализација и бројните куќи лево и десно од трасата на проектираната фекална канализација моментално функционираат со септички јами.

Новопроектираната фекална канализација, како што ни е дадено по Хидротехничките услови издадени од страна на ЈП Водовод и канализација Скопје предвидено е да се приклучи на постојна фекална канализација Ф500мм на ул. Христо Татарчев.
Фекалната канализација е со стационажа од 0+000,00 од ФРШпр. до стационажа 1+135,09 до ФРШ 45, предвидени се 45 новопроектирани фекални ревизиони шахти. Материјалот на шахтите е определен да бидат од АБ готови елементи поради тоа што трасата на проектираната фекална канализација се води по страната од една суводолица и поради нивото на подземни води се предвидуваат ваков тип на шахти.

Нивелетата на трасата е влечена водејќи сметка за нивно максимално можно прилагодување со постоечките и проектираните инсталации и теренот и истите се прикажани во подолжниите профили во размер 1:100/1000.

Како што може да се види од надолжниот профил, проектираната фекална канализација е со максимални наклони и шахти со високи каскади поради самиот терен ова е единственото решение за нејзина изведба.

3. Податоци

Инвеститор за изработка на техничката документација Основен проект за фекална канализација за Бабин Дол, УП за четврт Ј15, Општина Кисела Вода е Општина Кисела Вода, а извршител МБМ Архитекти ДООЕЛ Скопје. Предмет на овој Основен проект е изработка на Основен проект за фекална канализациона мрежа за горе наведената локација.
Со оваа проектна документација решено е одводнувањето на фекалните отпадни води во тој дел од населбата.

4. Подлоги за работа

Проектантот при изработка на Основниот проект како основа ги користеше одредбите од следните законски и подзаконски акти:
• Закон за градење
Правилник за стандарди и нормативи за проектирање на објекти.
Други нормативи и технички прирачници за овој вид на работи. При изработка на оваа техничка документација користени се следните параметри:
-Проектна задача за изработка на Основен проект заверен од страна на нарачателот
-Хидротехнички услови од ЈП Водовод и канализација Скопје
-Геодетски подлоги од извршено тахиметриско снимање на фактичка состојба на терен
-Податоци од институции за постоечки инфрастуктурни инсталации
-Планска документација
-Увид на лице место од страна на стручни лица.

Сите овие подлоги за проектирање се запазени и респектирани при изработка на овој Основен проект.

5. Вовед

Предмет на оваа техничка документација е решавање со фекална канализација на дел од населбата Припор, каде што не постои фекална канализација.
Реципиент на оваа проектирана фекална канализација според Хидротехничките услови е постоечкиот колектор Ф500мм на ул.Христо Татарчев.

Фекалната мрежа која е предмет на на овој проект потребно е да ги опфати фекалните отпадни води од припадните површини кои гравитираат на предметната локација.
Со ова техничко решение ќе се реши одводнувањето на фекалните води предвидено со проектната задача.

6. Техничко решение

Техничкото решение на фекалната канализација е изработено врз основа на проектна задача, стандардите, нормативите и прописите за изработка на техничка документација за овој вид, планска документација, ажурирана геодетска подлога, добиените хидротехнички услови, како теренските и други услови на лице место.

- ХОРИЗОНТАЛНО РЕШЕНИЕ

Хоризонталното решение на предвидената фекална канализација изработено согласно проектната задача, хидротехничките услови и според условите на теренот. За приклучување на домовите предвидени се армиранобетонски фекални ревизиони шахти од готови елементи со рамен и каскаден влез и излез кои се санабдени со поклопец тежок тип.
Како реципиент ке се користи веке постоечка армирано бетонски фекална шахта на улицата Христо Татарчев на постоечки колектор Ф500мм.
Хоризонталното решение е прикажано во ситуација во размер М=1:1000.

- ВЕРТИКАЛНО РЕШЕНИЕ

Во зависност од надолжните наклони на теренот се усогласени и надолжните наклони на проектираната фекална канализација.
За проектираната фекална канализација усвоен е максимален наклон од 3,33% Предвидени се фекални шахти со рамен и каскаден влез. Во размер М=1:100/1000 во надолжниот профил во графиката се прикажани сите потребни параметри.

- ПОПРЕЧЕН ПРОФИЛ

Предвиден е комбиниран ископ на земја (машински и рачен до 2,00м, од 2,00 до 4,00м и од 4,00 до 6,00м) на ров со вертикални страни во земја 3 и 4 та категорија. Се појавуваат длабини до 4,00м така да ископите над 1,25 м. длабина задолжително да се работат со подгради на ровот. Ровот е со ширина од 1,00м за профилот на вградената цевка. Од попречниот профил на ровот се гледа кои оперативни зафати е потрбно да се превземат и се дадени во техничкото образлозение. Профилот на цевките е DN/OD 250/283mm и DN/OD 300/340mm. Како заштита на цевките се користи песок 10 см под и околу 30 см. над цевката. Целокупниот ископ се транспортира. Минималните падови се усвоени Imin=1/D D-дијаметар на канализационата цевка. Проектираната фекална канализација е предвидено да се изведе од полипропиленски двослојни канализациски цевки (PP-HM) SN10 според стандард ЕН 13476-3 со соодветна сполница и гумичка. На сите хоризонтални прекршувања на трасата, како и на растојанија не поголеми од 50м за Ф250 и Ф300 мм се предвидени ревизиони шахти.

Ревизионите шахти предвидено е да се изведат од армиранобетонски монтажни шахти тип Ф1000 составени од монтажни елементи и тоа: ЕЛЕМЕНТ

Е4Н конусен завршен дел со дијаметар Ф1000mm на долниот дел и Ф625mm на горниот дел и висина од 60cm, ЕЛЕМЕНТ Е3Н со Ф1000mm и висина 50cm, ЕЛЕМЕНТ Е2Н со Ф1000mm и висина од 100cm и ЕЛЕМЕНТ Е1Н база со дијаметар Ф1000mm. Со качувалки од бетонско железо.

Околу конусниот дел се изработува бетонски прстен на кој налегнува армиранобетонска плоча со димензии 114,5/114,5/24cm. Растојанието помеѓу ревизионите шахти е одредено од 30 ÷ 50м.

Во прилог на Основниот проект дадена е и Спецификација на АБ елементи на шахтите. На ревизионите шахти се поставуваат лиено железни капаци од нодуларен лив со носивост од 400 kN. Капаците се монтираат на бетонски прстен со гумен прстен.

Заради контрола на работата на канализациониот систем предвидени се вкупно 4 ревизиони шахти. Местоположбата, типот и големината на истите се прикажани во ситуација и во надолжен пресек, а приложени се и координати на нивната точна местоположба..

7. Општи напомени

Приклучувањето на објектите во канализацијата е препорачливо да бидат во самите шахти. Приклучување директно на цевките **не е дозволено**.
На делови каде каналот оди паралелно со некоја подземна инфраструктурна инсталација, пред отпочнувањето на работите рачно треба да се ископа шлиц нормално на трасата, со што се овозможува на самото место да се утврди нејзината точна местоположба - хоризонтално и висински.

8. Технички карактеристики на материјалите

Материјалите кои се користат за изведба се полипропилен ПП канализациони цевки, кои се изведуваат ПП-ХМ за дијаметри од DN/OD 250/283mm со надворешен ѕид на производот кој осигурува висока кружна ригидност од 10KN/m2 (SN10), внатрешната мазна површина овозможува совршени хидраулички параметри, се карактеризираат со долготрајна отпорност и цврстина. Овие цевки се димензионирани за подземни канализациски и дренажни гравитациски системи со длабочина на основа од 0.8м до 8.0м. Нивната висока термичка и хемиска отпорност ги прави за сите видови системи без притисок, високо отпорни се на пукнатини и механички шокови, со минимален век на траење од 100 години. Овој тип на цевки се изработени од полипропилен со висока отпорност –ПП-Б кополимер и се соодветни за користење за:
• канализација;
• атмосферски одвод;
• канализациски канали и канали за комбинирана вода;
• одвод за индустрија и бизнис;
• подземни и дренажи за домови.

9. Каскадни ревизиони шахти

Минималната длабочината на вкопување "h" е условена од минимална длабочина на вкопување на канализационите цевки h_{min}=80 *cm*. Височината на водопадот (каскадата) (H) е во зависност од дијаметарот на цевката. Максималните вредности на каскадата во зависност од дијаметарот на цевката дадени се во табела е дадена во табела 32.

Табела 32.

D (*mm*)	H (*m*)
до 200	4
200 - 400	3
450 - 600	2

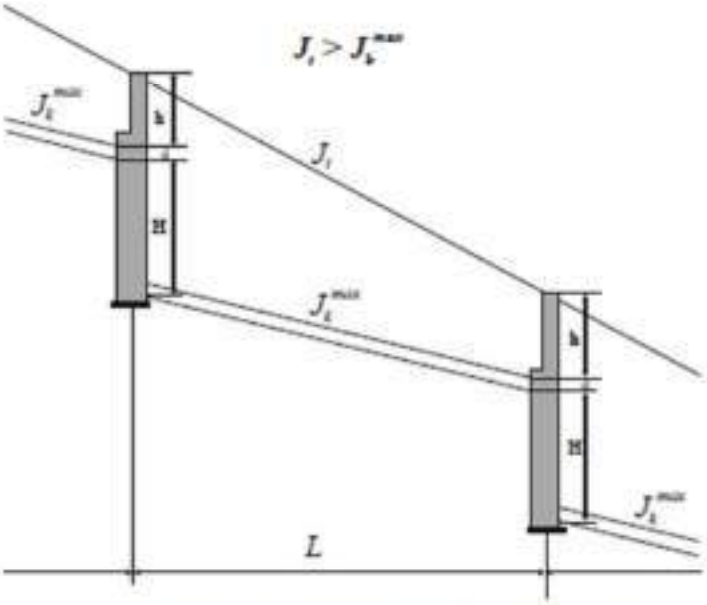

Сл. 82 Надолжен профил со каскадни шахти

Извадок од книгата Канализација, Петко Пеливановски, Градежен факултет.
Поради големата висинска разлика на теренот од приклучната шахта до последната, како единствено можно решение се овие високи каскади во ревизионите шахти кои за канализациони цевки со помал дијаметар може да се изведат со вертикална цевка која може да биде поставена надвор од шахтата со коса рачва редуцирана и колено од 45˚. Вертикалната цевка се предвидува да биде со еден дијаметар помал од дијаметарот на доводната цевка во каскадата.

10. Земјани работи

По потреба ровот потребно е да се осигура односно да се заштити со наведената оплата да не би дошло до обрушување и настанување на последици. Заштитувањето да се изведе спроред дадените детали во графичкиот прилог на проектот. Исто така потребно е обезбедување на отворените ровови и јами со потребни метални плочи за премин преку ровот.

Препорака од проектантот е да се работи парцијално, според однапред направениот оперативно динамички план , и да се направи оперативен потег според дневната максимална можност ,како би можело тој потег да се затвори комплет. Посебно внимание да се обрне во набивање на ровот, како не би дошло до слегнување на делот од ископот, со соодветни машини за набивање во слоеви до потребна збиеност.
Ископ на ровот за поставување на цевките може да се врши рачно и машински.
Ширината на ровот е во зависност од дијаметарот на цевките но минимум 0.9м.
Точно определување на ширина на ров кај канализационата мрежа е B= 0,70 + D (m), така да за D=250мм B=1,00м D=300мм B=1,00м и , земајќи ја во предвид и подградбата. Дното на ровот треба да се изведе со точност од +- 1 см.
Ископот на земјата да се изврши машински, а докопот и планирањето на дното до котата на нивелета рачно. Ископот се проценува да се врши во III и IV категорија. Пред да се отпочне со ископ изведувачот е должен да ги извести јавните претпријатија за ПТТ, електро, водовод и канализација, топлификација и другите подземни инфраструктурни кабли и канали кои се должни на лице место да ја одбележат соодветната подземна инсталација. На делниците кои се обележани со присуство на подземни инсталации потребно е рачен ископ. Па затоа во проектот е земен 20% рачен и 80% машински ископ. На одредени места да се изврши каде е потребно заштитување на ровот, начинот и местото на разупирање на ровот треба да се изврши од стана на изведувачот и надзорот. Пред да се изврши монтажа на цевките, надзорниот орган и изведувачот треба да извршат контрола на точноста на нивелетата. На дното на ровот предвидено е уградување на слој на песок со дебелина од 10см за цевките од канализација со Ф250мм и Ф300мм. По поставување и монтирање на цевките се врши испитување а по извршениот прием од страна на надзорниот орган , е потребно да се изврши рачно затрпување и рачно набивање во слоеви од 10см-20см, до 30см над темето на цевката со песок. Останатиот дел од ровот се затрпува со толченик, со машинско набивање во слоеви од 20см-30см над темето на цевката со песок.

11. Предмер и пресметка на работите

Предмерот на работите е направен така да ги опфаќа сите позиции дефинирани со технолошкиот процес за изградба на ваков вид објекти. Сите количини на работите се пресметани во границите на опфатот. Според направениот предмер за количина на работите за секоја позиција и според проектански сознанија за цената на секоја позиција, направена е пресметка на работите.
Забелешка: Ова се проектански цени како резултат на моменталната цена за изведба на канализациониот систем.

Составил:
Елена Максимовска д.г.и

_____

АНАЛИЗА НА ЗЕМЈЕНИ МАСИ

стационажа	растојание	висина "N"	средна висина до 2.0м	средна висина од 2-4м	средна висина од 4-6м	ширина на канал "B"	запремнина од 0-2м	сума до 2м	запремнина од 2-4м	сума од 2-4м	запремнина од 4-6м	сума од 4-6м
km	m	m	m	m	m	m	m^3	m^3	m^3	m^3	m^3	m^3
					ископ од 0.00 до 6.00м							
0,00	0,00	2,20				1,00	0,00	0,00	0,00	0,00	0,00	0,00
17,00	17,00	2,20	2,00	0,20	0,00	1,00	34,00	34,00	3,40	3,40	0,00	0,00
57,24	40,24	1,76	1,98	0,00	0,00	1,00	79,68	113,68	0,00	3,40	0,00	0,00
102,77	45,53	1,24	1,50	0,00	0,00	1,00	68,30	181,97	0,00	3,40	0,00	0,00
132,77	30,00	1,84	1,54	0,00	0,00	1,00	46,20	228,17	0,00	3,40	0,00	0,00
183,19	50,42	3,46	2,00	0,65	0,00	1,00	100,84	329,01	32,77	36,17	0,00	0,00
213,19	30,00	1,74	2,00	0,60	0,00	1,00	60,00	389,01	18,00	54,17	0,00	0,00
243,19	30,00	1,74	1,74	0,00	0,00	1,00	52,20	441,21	0,00	54,17	0,00	0,00
275,19	32,00	3,67	2,00	0,71	0,00	1,00	64,00	505,21	22,56	76,73	0,00	0,00
318,93	43,74	3,18	2,00	1,43	0,00	1,00	87,48	592,69	62,33	139,06	0,00	0,00
331,93	13,00	3,75	2,00	1,47	0,00	1,00	26,00	618,69	19,05	158,11	0,00	0,00
344,38	12,45	3,67	2,00	1,71	0,00	1,00	24,90	643,59	21,29	179,40	0,00	0,00
393,23	48,85	2,35	2,00	1,01	0,00	1,00	97,70	741,29	49,34	228,74	0,00	0,00
411,23	18,00	4,55	2,00	1,45	0,00	1,00	36,00	777,29	26,10	254,84	0,00	0,00
429,00	17,77	4,86	2,00	2,00	0,71	1,00	35,54	812,83	35,54	290,38	3,43	3,43
447,93	18,93	5,30	2,00	2,00	1,08	1,00	37,86	850,69	37,86	328,24	5,72	9,15
483,43	35,50	3,34	2,00	2,00	0,32	1,00	71,00	921,69	71,00	399,24	1,07	10,22
500,33	16,90	4,28	2,00	1,81	0,00	1,00	33,80	955,49	30,59	429,82	0,00	10,22
520,96	20,63	2,24	2,00	1,26	0,00	1,00	41,26	996,75	25,99	455,82	0,00	10,22
537,16	16,20	3,57	2,00	0,91	0,00	1,00	32,40	1029,15	14,66	470,48	0,00	10,22
553,36	16,20	3,56	2,00	1,57	0,00	1,00	32,40	1061,55	25,35	495,83	0,00	10,22
569,60	16,24	3,57	2,00	1,57	0,00	1,00	32,48	1094,03	25,42	521,25	0,00	10,22
583,30	13,70	2,90	2,00	1,24	0,00	1,00	27,40	1121,43	16,92	538,17	0,00	10,22
604,30	21,00	3,10	2,00	1,00	0,00	1,00	42,00	1163,43	21,00	559,17	0,00	10,22
626,50	22,20	3,08	2,00	1,09	0,00	1,00	44,40	1207,83	24,20	583,37	0,00	10,22
642,38	15,88	1,44	2,00	0,26	0,00	1,00	31,76	1239,59	4,13	587,49	0,00	10,22

АНАЛИЗА НА ЗЕМЈЕНИ МАСИ

стационажа	растојание	висина "N"	средна висина до 2.0м	средна висина од 2-4м	средна висина од 4-6м	ширина на канал "B"	запремнина од 0-2м	сума до 2м	запремнина од 2-4м	сума од 2-4м	запремнина од 4-6м	сума од 4-6м
km	m	m	m	m	m	m	m^3	m^3	m^3	m^3	m^3	m^3
691,88	49,50	1,60	1,52	0,00	0,00	1,00	75,24	1314,83	0,00	587,49	0,00	10,22
713,88	22,00	4,03	2,00	0,82	0,00	1,00	44,00	1358,83	17,93	605,42	0,00	10,22
735,88	22,00	4,00	2,00	2,00	0,02	1,00	44,00	1402,83	44,00	649,42	0,06	10,28
759,28	23,40	4,22	2,00	2,00	0,11	1,00	46,80	1449,63	46,80	696,22	0,46	10,74
804,28	45,00	1,84	2,00	1,03	0,00	1,00	90,00	1539,63	46,35	742,57	0,00	10,74
819,28	15,00	3,57	2,00	0,71	0,00	1,00	30,00	1569,63	10,58	753,15	0,00	10,74
834,28	15,00	3,58	2,00	1,58	0,00	1,00	30,00	1599,63	23,63	776,77	0,00	10,74
852,28	18,00	4,04	2,00	1,81	0,00	1,00	36,00	1635,63	32,58	809,35	0,00	10,74
876,98	24,70	3,22	2,00	1,63	0,00	1,00	49,40	1685,03	40,26	849,62	0,00	10,74
918,88	41,90	4,16	2,00	1,69	0,00	1,00	83,80	1768,83	70,81	920,43	0,00	10,74
938,88	20,00	4,14	2,00	2,00	0,15	1,00	40,00	1808,83	40,00	960,43	0,62	11,36
958,88	20,00	4,14	2,00	2,00	0,14	1,00	40,00	1848,83	40,00	1000,43	0,58	11,94
976,50	17,62	3,80	2,00	1,97	0,00	1,00	35,24	1884,07	34,71	1035,14	0,00	11,94
991,50	15,00	3,40	2,00	1,60	0,00	1,00	30,00	1914,07	24,00	1059,14	0,00	11,94
1006,50	15,00	3,42	2,00	1,41	0,00	1,00	30,00	1944,07	21,15	1080,29	0,00	11,94
1031,50	25,00	4,14	2,00	1,78	0,00	1,00	50,00	1994,07	44,50	1124,79	0,00	11,94
1056,64	25,14	4,18	2,00	2,00	0,16	1,00	50,28	2044,35	50,28	1175,07	0,67	12,61
1089,76	33,12	2,20	2,00	1,19	0,00	1,00	66,24	2110,59	39,41	1214,48	0,00	12,61
1112,26	22,50	3,10	2,00	0,65	0,00	1,00	45,00	2155,59	14,63	1229,11	0,00	12,61
1135,09	22,83	3,20	2,00	1,15	0,00	1,00	45,66	**2201,25**	26,25	**1255,36**	0,00	**12,61**

Број на шахта	Кота на капак	Кота на дно	Висина на шахта [m]
ФРШ пр.	271,53	269,43	2,10
ФРШ 1	272,10	270,00	2,10
ФРШ 2	273,00	271,34	1,66
ФРШ 3	274,00	272,86	1,14
ФРШ 4	275,60	273,86	1,74
ФРШ 5	279,50	276,14	3,36
ФРШ 6	281,00	279,36	1,64
ФРШ 7	282,00	280,36	1,64
ФРШ 8	285,50	281,93	3,57
ФРШ 9	288,40	285,32	3,08
ФРШ 10	291,35	287,70	3,65
ФРШ 11	294,18	290,61	3,57
ФРШ 12	296,92	294,67	2,25
ФРШ 13	300,83	296,38	4,45
ФРШ 14	304,74	299,98	4,76
ФРШ 15	308,80	303,60	5,20
ФРШ 16	311,22	307,98	3,24
ФРШ 17	314,82	310,64	4,18
ФРШ 18	316,23	314,09	2,14
ФРШ 19	319,10	315,63	3,47
ФРШ 20	321,96	318,50	3,46
ФРШ 21	324,84	321,37	3,47
ФРШ 22	326,95	324,15	2,80
ФРШ 23	329,56	326,56	3,00
ФРШ 24	332,08	329,10	2,98
ФРШ 25	332,55	331,21	1,34
ФРШ 26	334,25	332,75	1,50
ФРШ 27	337,53	333,60	3,93
ФРШ 28	341,07	337,17	3,90
ФРШ 29	344,83	340,71	4,12
ФРШ 30	346,93	345,19	1,74
ФРШ 31	349,76	346,29	3,47
ФРШ 32	352,60	349,12	3,48
ФРШ 33	356,00	352,06	3,94
ФРШ 34	358,80	355,68	3,12
ФРШ 35	363,12	359,06	4,06
ФРШ 36	366,69	362,65	4,04
ФРШ 37	370,26	366,22	4,04
ФРШ 38	373,41	369,71	3,70
ФРШ 39	376,08	372,78	3,30
ФРШ 40	378,76	375,44	3,32
ФРШ 41	382,49	378,45	4,04
ФРШ 42	386,26	382,18	4,08
ФРШ 43	388,32	386,22	2,10
ФРШ 44	391,00	388,00	3,00
ФРШ 45	393,73	390,63	3,10

Спецификација за префабрикувани АБ елементи за шахти

Бр. на шахта	Елемент бр. 1	Елемент бр. 2	Елемент бр. 3	Елемент бр. 3.1	Елемент бр. 4	Н (м)
	база (0.2м)	прстен (1.0м)	прстен (0.5м)	прстен (0.25м)	конус (0.6+0.2м)	
ФРШ 1	1	1	/	1	1	2,10
ФРШ 2	1	1	/	/	1	1,66
ФРШ 3	1	/	1	/	1	1,14
ФРШ 4	1	1	/	/	1	1,74
ФРШ 5	1	2	1	/	1	3,36
ФРШ 6	1	1	/	/	1	1,64
ФРШ 7	1	1	/	/	1	1,64
ФРШ 8	1	2	1	1	1	3,57
ФРШ 9	1	2	/	1	1	3,08
ФРШ 10	1	3	/	/	1	3,65
ФРШ 11	1	2	1	1	1	3,57
ФРШ 12	1	1	1	/	1	2,25
ФРШ 13	1	3	1	1	1	4,45
ФРШ 14	1	4	/	/	1	4,76
ФРШ 15	1	4	1	/	1	5,20
ФРШ 16	1	2	1	/	1	3,24
ФРШ 17	1	3	1	/	1	4,18
ФРШ 18	1	1	1	/	1	2,14
ФРШ 19	1	2	1	1	1	3,47
ФРШ 20	1	2	1	1	1	3,46
ФРШ 21	1	2	1	1	1	3,47
ФРШ 22	1	2	/	/	1	2,80
ФРШ 23	1	2	/	1	1	3,00
ФРШ 24	1	2	/	1	1	2,98
ФРШ 25	1	/	1	/	1	1,34
ФРШ 26	1	/	1	1	1	1,50
ФРШ 27	1	3	/	1	1	3,93
ФРШ 28	1	3	/	1	1	3,90
ФРШ 29	1	3	/	1	1	4,12
ФРШ 30	1	1	/	/	1	1,74
ФРШ 31	1	2	1	1	1	3,47
ФРШ 32	1	2	1	1	1	3,48
ФРШ 33	1	3	/	1	1	3,94
ФРШ 34	1	2	/	1	1	3,12
ФРШ 35	1	3	/	1	1	4,06
ФРШ 36	1	3	/	1	1	4,04
ФРШ 37	1	3	/	1	1	4,04
ФРШ 38	1	3	/	/	1	3,70
ФРШ 39	1	2	1	/	1	3,30
ФРШ 40	1	2	1	1	1	3,32
ФРШ 41	1	3	/	1	1	4,04
ФРШ 42	1	3	/	1	1	4,08
ФРШ 43	1	1	/	1	1	2,10
ФРШ 44	1	2	/	1	1	3,00
ФРШ 45	1	2	/	1	1	3,10
∑=	45	92	19	27	45	

ПРЕДМЕР

ФЕКАЛНА КАНАЛИЗАЦИЈА					
Ред бр.	**Опис на работите**	**Ед. Мерка**	**Количина**	**Единечна цена**	**Вкупно**
1	**2**	**3**	**4**	**5**	**6**
	I. Геодетски работи				
1	Обележување на трасата на ров за ископ	m'	1.136,00	80,00	90.880,00
				ВКУПНО:	90.880,00
	II. Земјени работи				
2	Комбиниран ископ на земја од III-и IV категорија, за положување на цевковод во ров со ширина од 1.0m и длабочина од 0-2.0m вкупно V=2201,25m^3 од тоа:				
	машински 80%	m^3	1.761,00	200,00	352.200,00
	рачен 20%	m^3	440,25	400,00	176.100,00
3	Комбиниран ископ на земја од III-и IV категорија, за положување на цевковод во ров со ширина од 1.00m и длабочина од 2.0-4.0m вкупно V=1225,36m^3 од тоа:				
	машински 80%	m^3	980,29	400,00	392.115,20
	рачен 20%	m^3	245,07	600,00	147.043,20
4	Комбиниран ископ на земја од III-и IV категорија, за положување на цевковод во ров со ширина од 1.00m и длабочина од 4.0-6.0m вкупно V=12,61m^3 од тоа:				
	машински 80%	m^3	10,09	750,00	7.566,00
	рачен 20%	m^3	2,52	1.100,00	2.774,20
5	Планирање на дното на ров со точност од +/-2cm	m^2	1.136,00	50,00	56.800,00
6	Набавка, транспорт и поставување сигнализациона пластична лента за предупредување над изведените линии (со ознака Водовод и канализација)	m'	1.136,00	50,00	56.800,00
7	Набавка, транспорт и разастирање на **ситен песок под и околу цевките и 30cm** над горната ивица на цевката (1.0x0,683x509)-(0.283^{2}x3.14/4x509)=347,65-32,02=379,67 **за DN250mm** (1.0x0,74x627)-(0.34^{2}x3.14/4x627)=463,98-56,93=520,91 **за DN300mm**	m^3	900,58	1.200,00	1.080.696,00
8	Дозатрупување на ровот во слоеви од 30cm со чакалесто песоклив материјал од наоѓалиште (природен или дробеник), со рачно или машинско набивање.	m^3	2.538,64	800,00	2.030.912,00
9	Ископ за проширување на ровот за шахти во земја III и IV категорија на длабина до 2.0m со одлагање на материјалот на определено растојание покрај ровот.	m^3	270,00	500,00	135.000,00
10	Затрупување на просторот околу шахтите со чакалесто песоклив материјал со набивање во слоеви	m^3	135,00	300,00	40.500,00
11	Изработка на приклучок на постоечка ревизиона шахта, со штемовање на отвор на ѕидот на шахтата и негово затварање	парче	1,00	1.000,00	1.000,00

Ред бр.	Опис на работите	Ед. Мерка	Количина	Единечна цена	Вкупно
1	2	3	4	5	6
12	Сечење на слоеви од асфалт d=10-12 cm по должина на трасата на ровот	m	333,00	100,00	33.300,00
13	Ископ на асфалт, утовар и одвоз до депонија на растојание од 20km	m^3	170,40	400,00	68.160,00
14	Набавка, транспорт и вградување на асфалт				
	BNS 32 d= 8 cm	m^2	333,00	800,00	266.400,00
	AB 16 d=5 cm	m^2	333,00	600,00	199.800,00
15	Утовар и одвоз на вишокот на материјал ископан од ровот и негово одвезување на депонија на растојание до 10км. Пресметка по $м^3$	m^3	3.709,22	100,00	370.922,00
				ВКУПНО:	5.418.088,60
	III. Монтажни работи				
16	Набавка, транспорт и монтажа на полипропилински коругирани PP-HM, канализациони цевки со класа на крутост SN 10 според норма ISO 9969, (128 KN/m2) според DIN 16961, изработен согласно EN 13476-3 стандард со приклучна спојка. Цевките мора да поседуваат сертификат за квалитет од EU				
	DN/OD 250/283 mm, SN 8	m'	509,00	820,00	417.380,00
	DN/OD 300/340 mm, SN 8	m'	627,00	1.200,00	752.400,00
	DN200mm (за вертикални цевки поставени надвор од шахта со каскада)	m'	45,00	480,00	21.600,00
	DN250mm (за вертикални цевки поставени надвор од шахта со каскада)	m'	40,00	820,00	32.800,00
17	Набавка, транспорт и монтажа на колено за PP-HM за агол α:				
	колено Ø200 mm				
	- α = 45°	парче	18,00	1.650,00	29.700,00
	колено Ø250 mm				
	- α = 45°	парче	17,00	2.300,00	39.100,00
18	Набавка, транспорт и монтажа на коса рачва редуцир за PP-HM				
	ID250 x ID200	парче	18	3500,00	63000,00
	ID300 x ID250	парче	17	4850,00	82450,00
19	Набавка, транспорт и монтажа на армирано бетонска шахта - база (E1) Ø1000mm	парче	45	7.225,00	
	Набавка, транспорт и монтажа на армирано бетонска шахта - прстен (E2) Ø1000mm l=1m	парче	92	9.200,00	846.400,00
	Набавка, транспорт и монтажа на армирано бетонска шахта - прстен (E3) Ø1000mm l=0,5m	парче	19	8.925,00	169.575,00
	Набавка, транспорт и монтажа на армирано бетонска шахта - прстен (E4) Ø1000mm l=0,25m	парче	27	8.225,00	222.075,00
	Набавка, транспорт и монтажа на армирано бетонски конус (E5) за поставување на лиено железен капак -тежок тип	парче	45	8.625,00	388.125,00
20	Набавка транспорт и монтажа на лиено железен капак Ф600мм со носивост 400KN со зглоб (со монтажа) со обрач.	парче	45	12.000,00	540.000,00
21	Изработка, транспорт и монтажа на качувалки од бетонско железо Ф20мм во ревизионите монтажни полипропилински шахти.	парче	270,00	1.200,00	324.000,00
				ВКУПНО:	3.928.605,00

Ред бр.	Опис на работите	Ед. Мерка	Количина	Единечна цена	Вкупно
1	2	3	4	5	6
	VI. Тесарски работи				
22	Разупирање на ровот спрема теренски услови. Количината е земена од табеларниот предмер за земјани работи				
	50% јак притисок	m^2	3439,22	170,00	584.667,40
	50% слаб притисок	m^2	3439,22	130,00	447.098,60
				ВКУПНО:	1.031.766,00
	V. Армиранобетонски работи				
23	Изработка на кинета во шахта со МВ30	m^3	5,63	12.050,00	67.781,25
24	Изработка на армирано бетонски прстен (МВ 30) за поставување на стандарден капак DN 625 класа D400 за прифаќање на товарите според норми DIN 19584 или еквивалентно и МКС EN 124-1:2015 или еквивалентно.				
	1.0x1.0x0.18=0.18				
	0.32x3.14x0.18=0.05				
	0.18*0.05=0.13x45	m^3	5,85	11.550,00	67.567,50
				ВКУПНО:	135.348,75
			СЕ ВКУПНО:		**10.604.688,35**

РЕКАПИТУЛАЦИЈА	
ФЕКАЛНА КАНАЛИЗАЦИЈА	
ВКУПНО	10.604.688,35
ДДВ 18 %	1.908.843,90
СЕ ВКУПНО	12.513.532,25

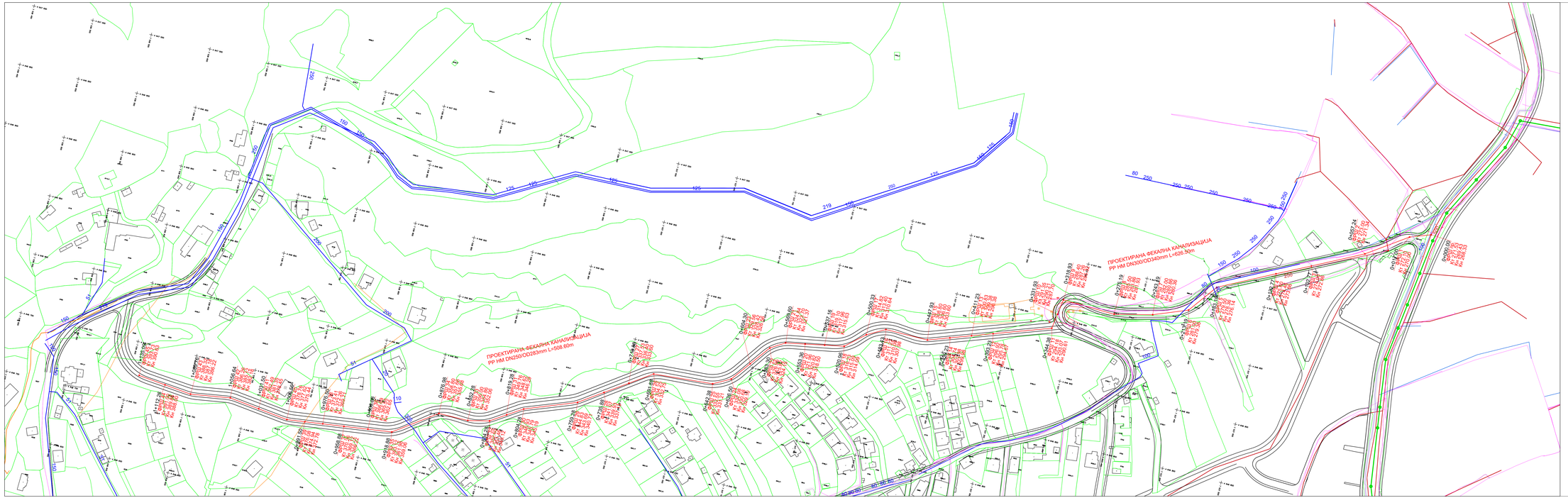

ЛЕГЕНДА:

- Постоечка фекална канализација
- Постоечка водоводна мрежа
- Предвидена атмосферска канализација
- Предлог траса фекална канализација

- ел. инсталации EVN
- тк инсталации Мак. Тел.

РАЧЕН ИСКОП

ОПШТИНА АЕРОДРОМ СКОПЈЕ

НАПОМЕНА:
ПРЕД ПОЧЕТОК НА ИЗВЕДБА НА РАБОТИТЕ ЗА ИСКОП, ИЗВЕДУВАЧОТ НА РАБОТИТЕ ДА ПОБАРА СТРУЧНО ЛИЦЕ ОД ЗЕЛЕНИОТ ВОЈ СТОПАНИСУВАЧОТ СО ПОДЗЕМНИТЕ ИНСТАЛАЦИИ, КОЈ НА ЛИЦЕ МЕСТО ЗАЕДНО СО РАКОВОДИТЕЛОТ НА ОБЈЕКТОТ ЌЕ ЈА ПОКАЖАТ МЕСТОПОЛОЖБАТА НА ПОДЗЕМНИТЕ ИНСТАЛАЦИИ.

"МБМ-АРХИТЕКТИ"
ДООЕЛ - Скопје
адреса: бул. АСНОМ бр.48 2/001, Скопје
тел/факс: +389 70 244 171
управител: БЛАШКА ЈАКИМОВСКА, ЈОВАНОВА
e-mail: mbm.arhitekti@gmail.com

ФАЗА: ОСНОВЕН ПРОЕКТ	ИМЕ: ОП за фекална канализација за Бабин дол УП за четврт J15	ИЗРАБОТИЛ: ЕЛЕНА МАКСИМОВСКА д.г.и. (Овластување Б 2.2322)	ПОТПИС НА ПРОЕКТАНТОТ
ВИД: ХИДРОТЕХНИКА		СОРАБОТНИК:	ПОТПИС НА СОРАБОТНИКОТ
X	ИНВЕСТИТОР: Општина Кисела Вода	РЕВИЗИЈА:	ПОТПИС НА РЕВИЗОРОТ
	ПРОЕКТ: нас. Препор	РЕВИЗИЈА:	
1m 2m 4m 6m		РАЗМЕР: 1:1000	ДАТУМ: 04.2025
ИМЕ НА ЦРТЕЖОТ: СИТУАЦИЈА			БРОЈ НА ЦРТЕЖОТ: 04/25-7 / 01

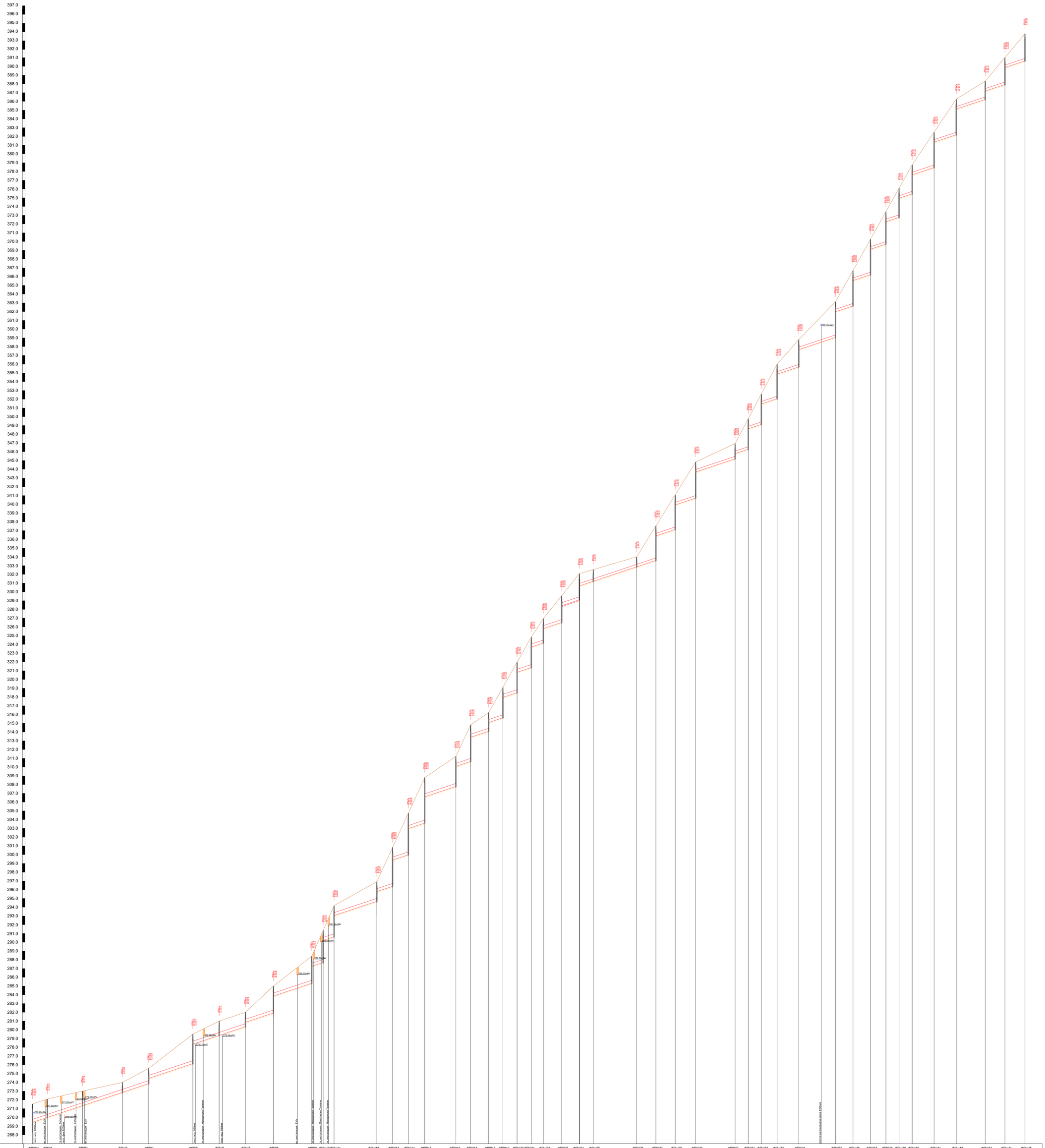
397.0
396.0
395.0
394.0
393.0
392.0
391.0
390.0
389.0
388.0
387.0
386.0
385.0
384.0
383.0
382.0
381.0
380.0
379.0
378.0
377.0
376.0
375.0
374.0
373.0
372.0
371.0
370.0
369.0
368.0
367.0
366.0
365.0
364.0
363.0
362.0
361.0
360.0
359.0
358.0
357.0
356.0
355.0
354.0
353.0
352.0
351.0
350.0
349.0
348.0
347.0
346.0
345.0
344.0
343.0
342.0
341.0
340.0
339.0
338.0
337.0
336.0
335.0
334.0
333.0
332.0
331.0
330.0
329.0
328.0
327.0
326.0
325.0
324.0
323.0
322.0
321.0
320.0
319.0
318.0
317.0
316.0
315.0
314.0
313.0
312.0
311.0
310.0
309.0
308.0
307.0
306.0
305.0
304.0
303.0
302.0
301.0
300.0
299.0
298.0
297.0
296.0
295.0
294.0
293.0
292.0
291.0
290.0
289.0
288.0
287.0
286.0
285.0
284.0
283.0
282.0
281.0
280.0
279.0
278.0
277.0
276.0
275.0
274.0
273.0
272.0
271.0
270.0
269.0
268.0
ФРШ1пр.
ФРШ1
ФРШ2
ФРШ3
ФРШ4
ФРШ5
ФРШ6
ФРШ7
ФРШ8
ФРШ9
ФРШ10
ФРШ11
ФРШ12
ФРШ13
ФРШ14
ФРШ15
ФРШ16
ФРШ17
ФРШ18
ФРШ19
ФРШ20
ФРШ21
ФРШ22
ФРШ23
ФРШ24
ФРШ25
ФРШ26
ФРШ27
ФРШ28
ФРШ29
ФРШ30
ФРШ31
ФРШ32
ФРШ33
ФРШ34
ФРШ35
ФРШ36
ФРШ37
ФРШ38
ФРШ39
ФРШ40
ФРШ41
ФРШ42
ФРШ43
ФРШ44
ФРШ45
271.62kotNV
272.20kotNV
273.28kotNV
273.21kotNV
279.28kotNV
281.00kotNV
282.00kotNV
285.50kotNV
288.32kotNV
289.08kotNV
290.34kotNV
291.35kotNV
294.18kotNV
ОПШТИНСКА ВОДОВОДНА МРЕЖА Ø200mm
ул. месарница - Гаранови
ул. месарница - ЕУН
ул. месарница - Моравска Гаранови
ул. месарница - Моравска
месарница - ЕУН
месарница - Моравска Гаранови
месарница - Моравска
месарница - Моравска Гаранови

КАРАКТЕРИСТИЧЕН ПОПРЕЧЕН ПРЕСЕК НА РОВ

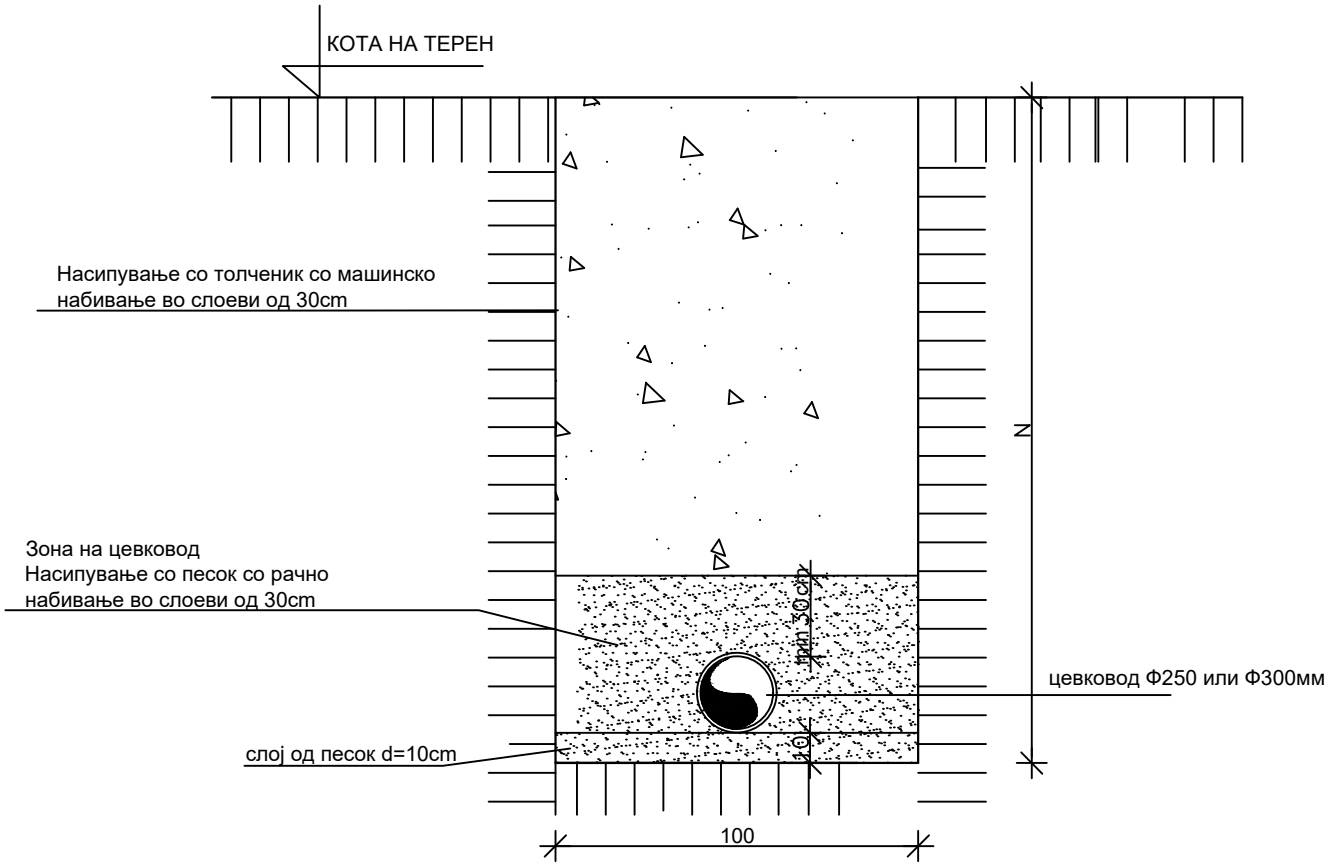

ОСНОВА И ПРЕСЕЦИ НА АРМИРАНОБЕТОНСКА РЕВИЗИОНА ШАХТА

M = 1:20

пресек 1-1

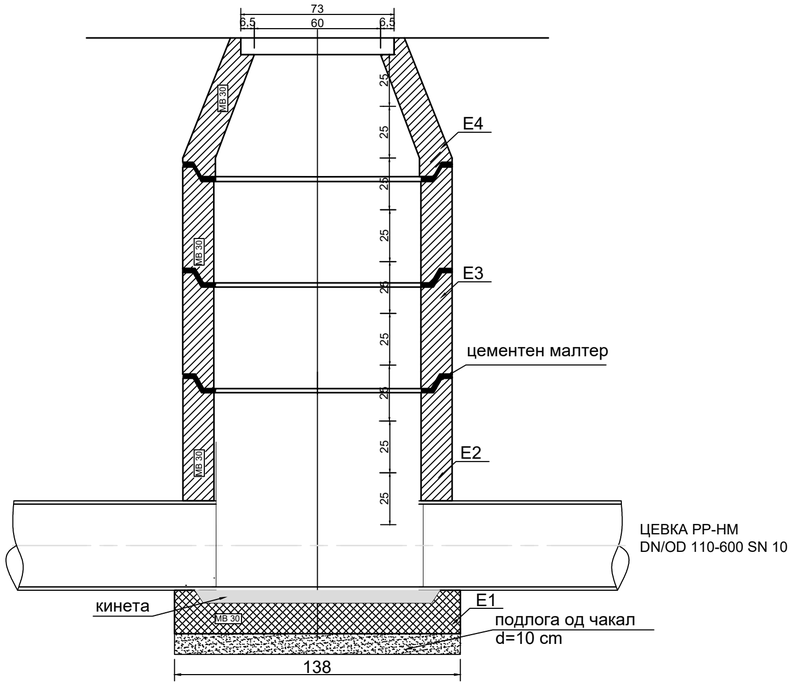

пресек 2-2

P = 1:20

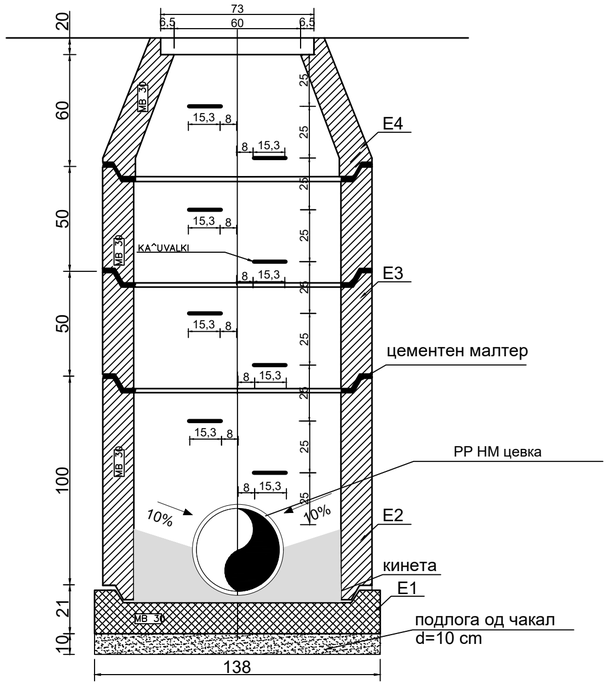

основа

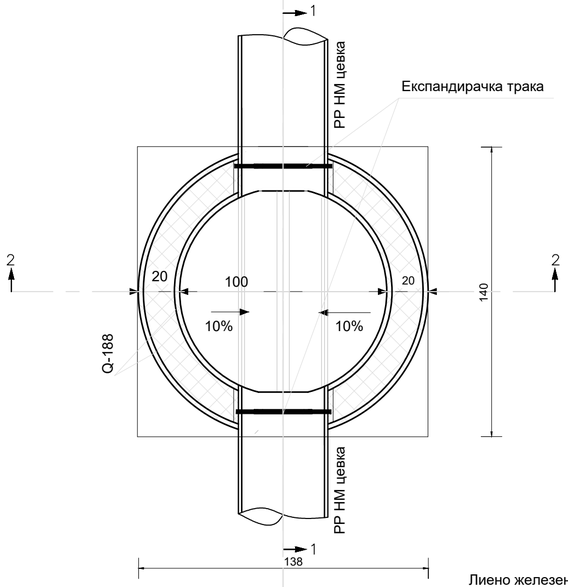

поглед од горе

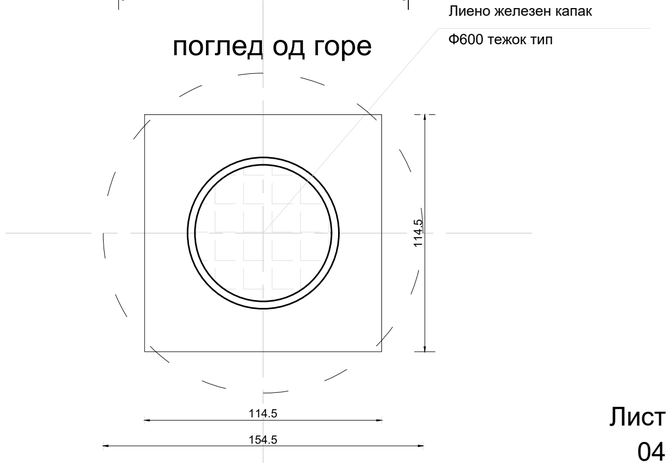

Лист бр:
04

ОСНОВА И ПРЕСЕЦИ НА АРМИРАНОБЕТОНСКА РЕВИЗИОНА ШАХТА - ЗА КАСКАДА ДО 60см

M = 1:20

пресек 1-1

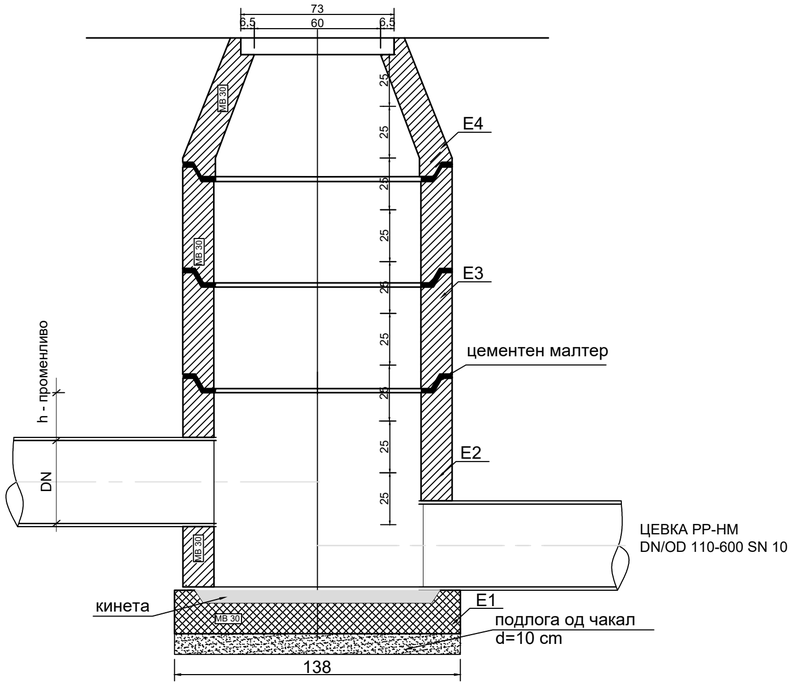

пресек 2-2

P = 1:20

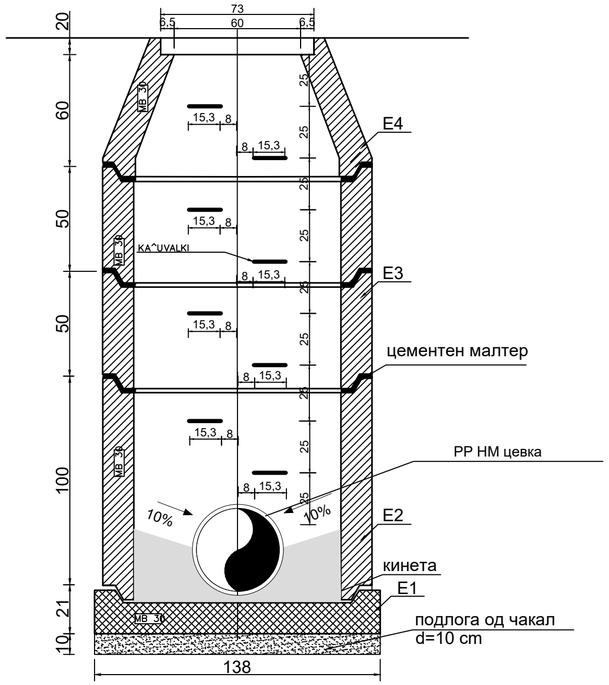

основа

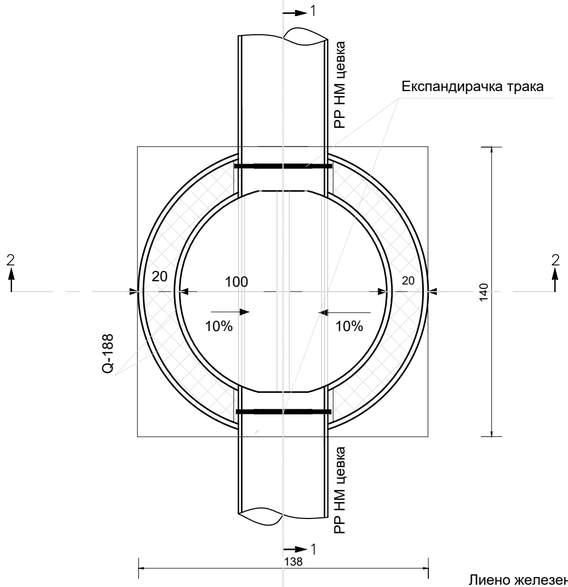

поглед од горе

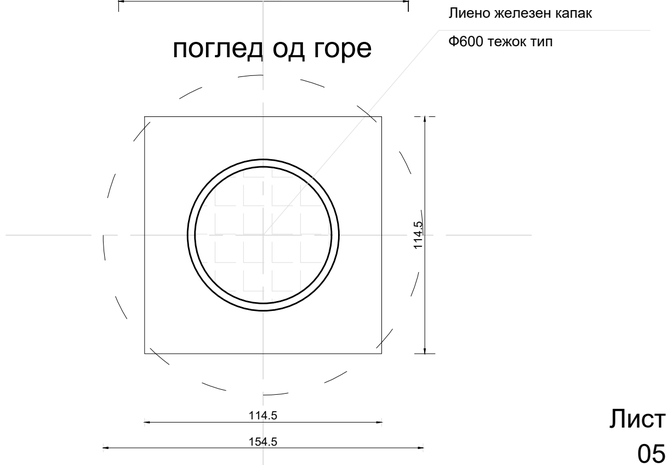

Лист бр:
05

ОСНОВА И ПРЕСЕЦИ НА АРМИРАНОБЕТОНСКА РЕВИЗИОНА ШАХТА - ЗА ВИСОКА КАСКАДА

M = 1:20

пресек 1-1

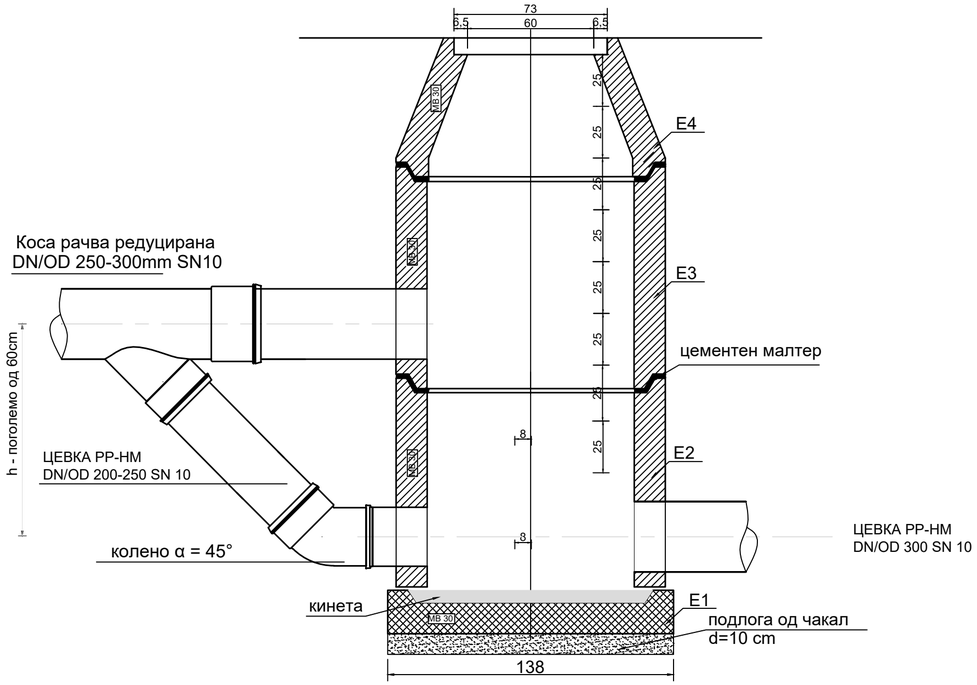

пресек 2-2

P = 1:20

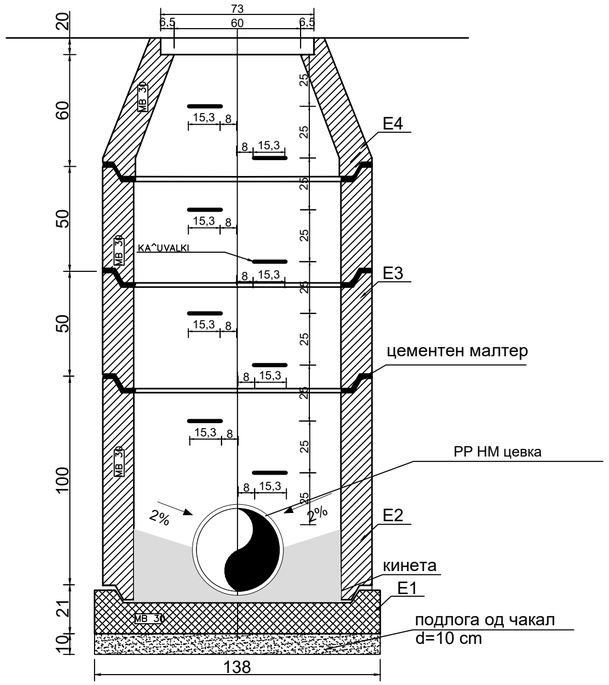

основа

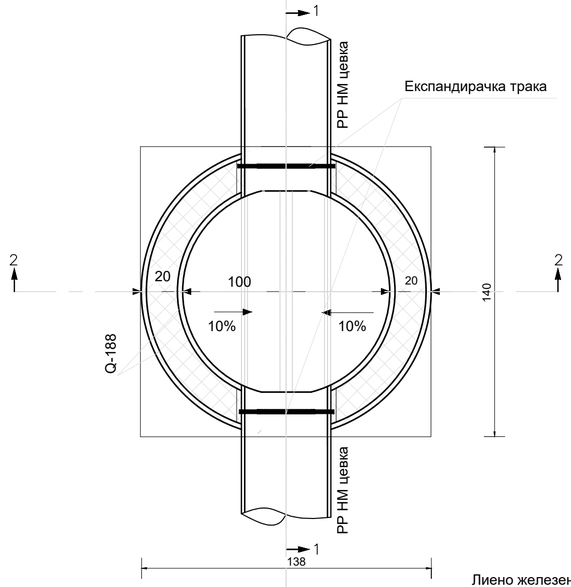

поглед од горе

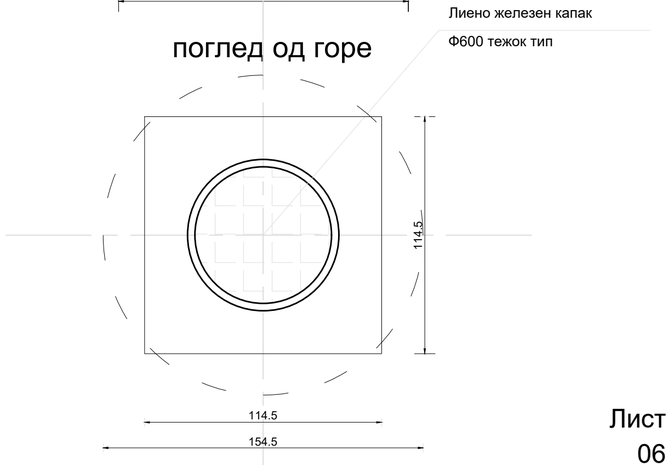

Лист бр:
06

ТИПСКИ КАПАК ЗА РЕВИЗИОНА ШАХТА

КАНАЛИЗАЦИОНЕН КАПАК СО СВЕТОЛ ОТВОР Ф600мм
400 kN

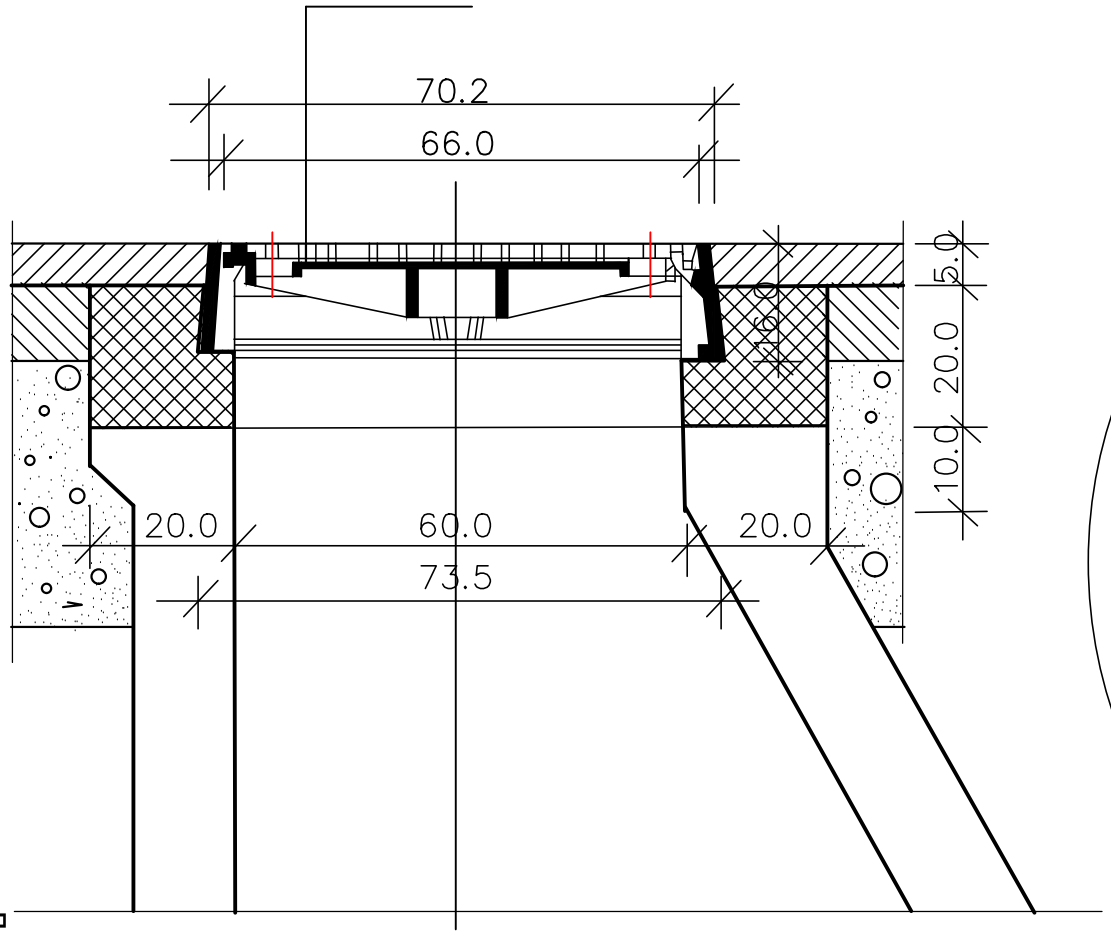

ПРЕСЕК A-A
M=1:10

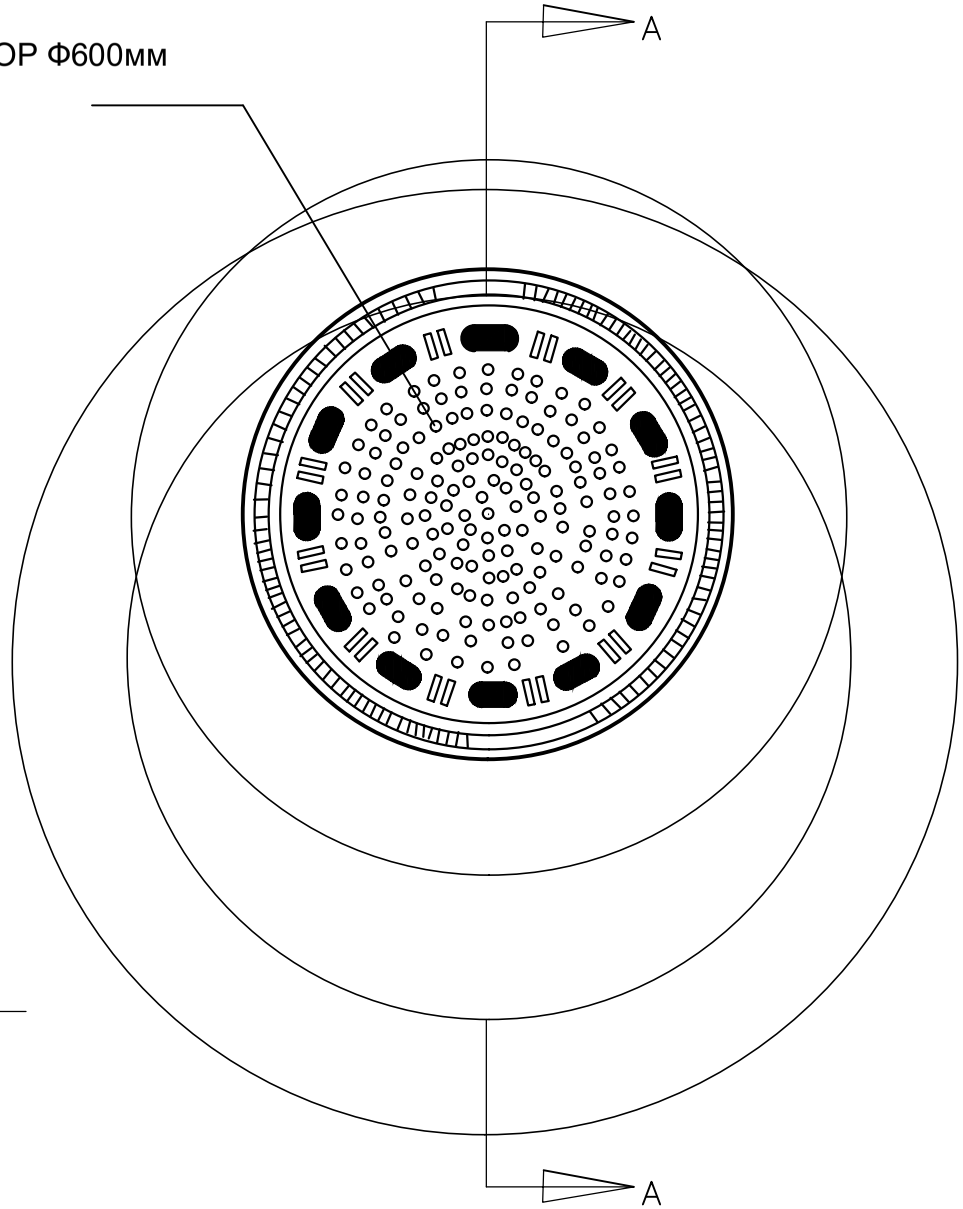

Лист бр. 7

НАЧИН НА РАЗУРПИРАЊЕ НА РОВОТ ПРИ ТЕРЕНИ СО СЛАБ ПРИТИСОК

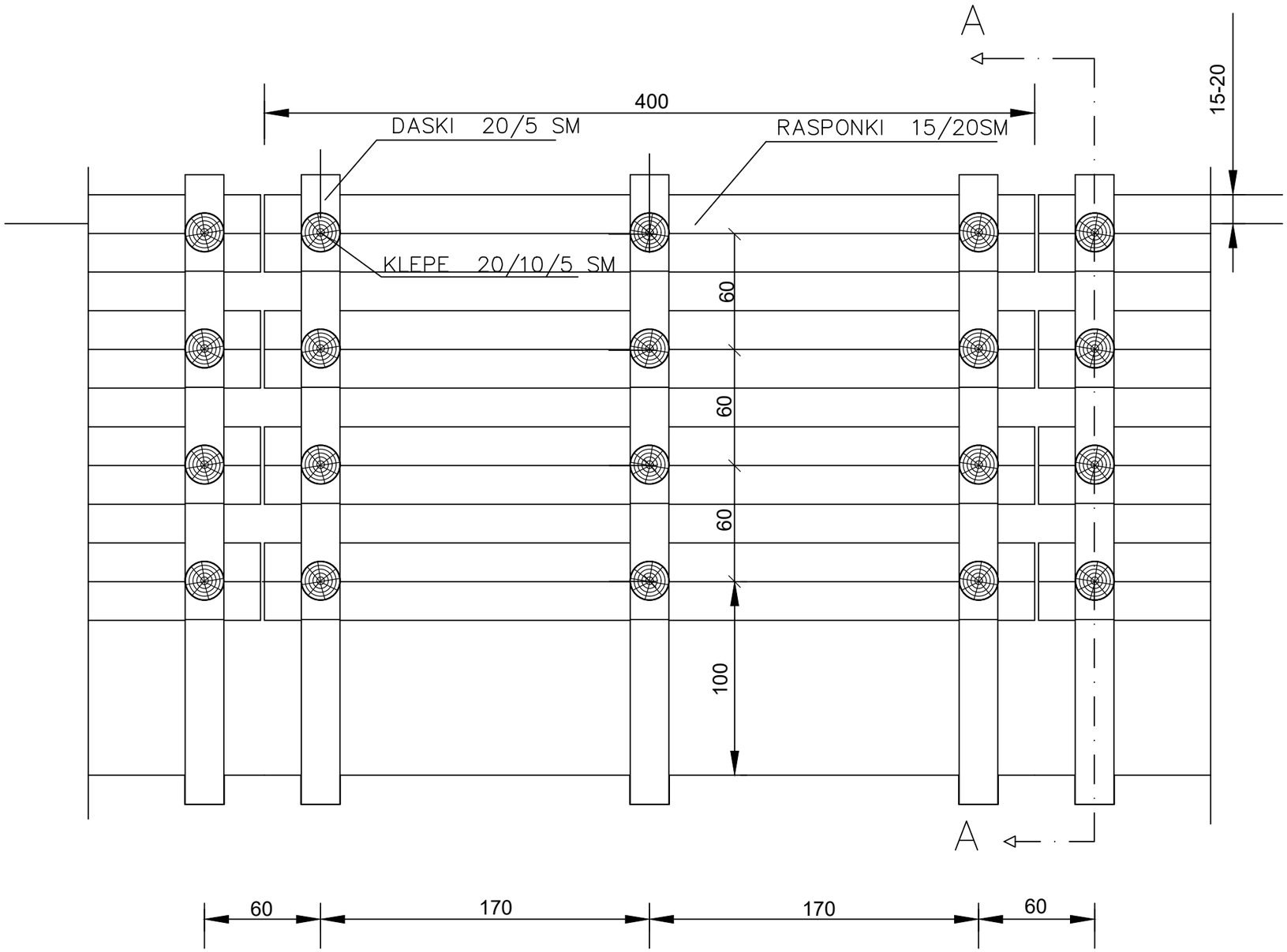

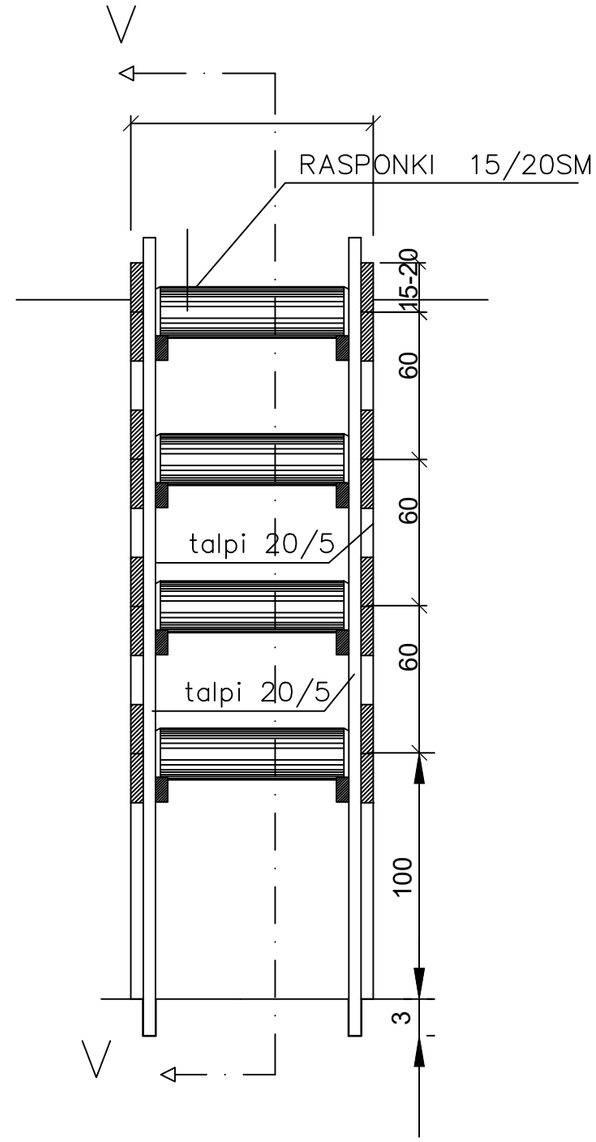

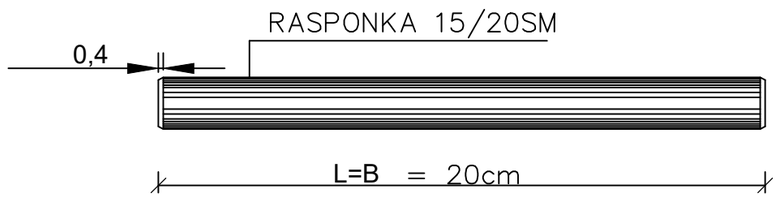

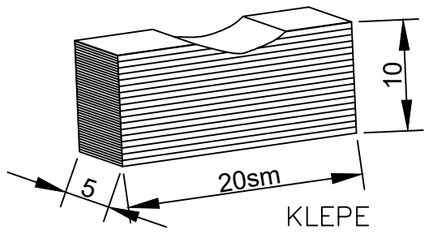
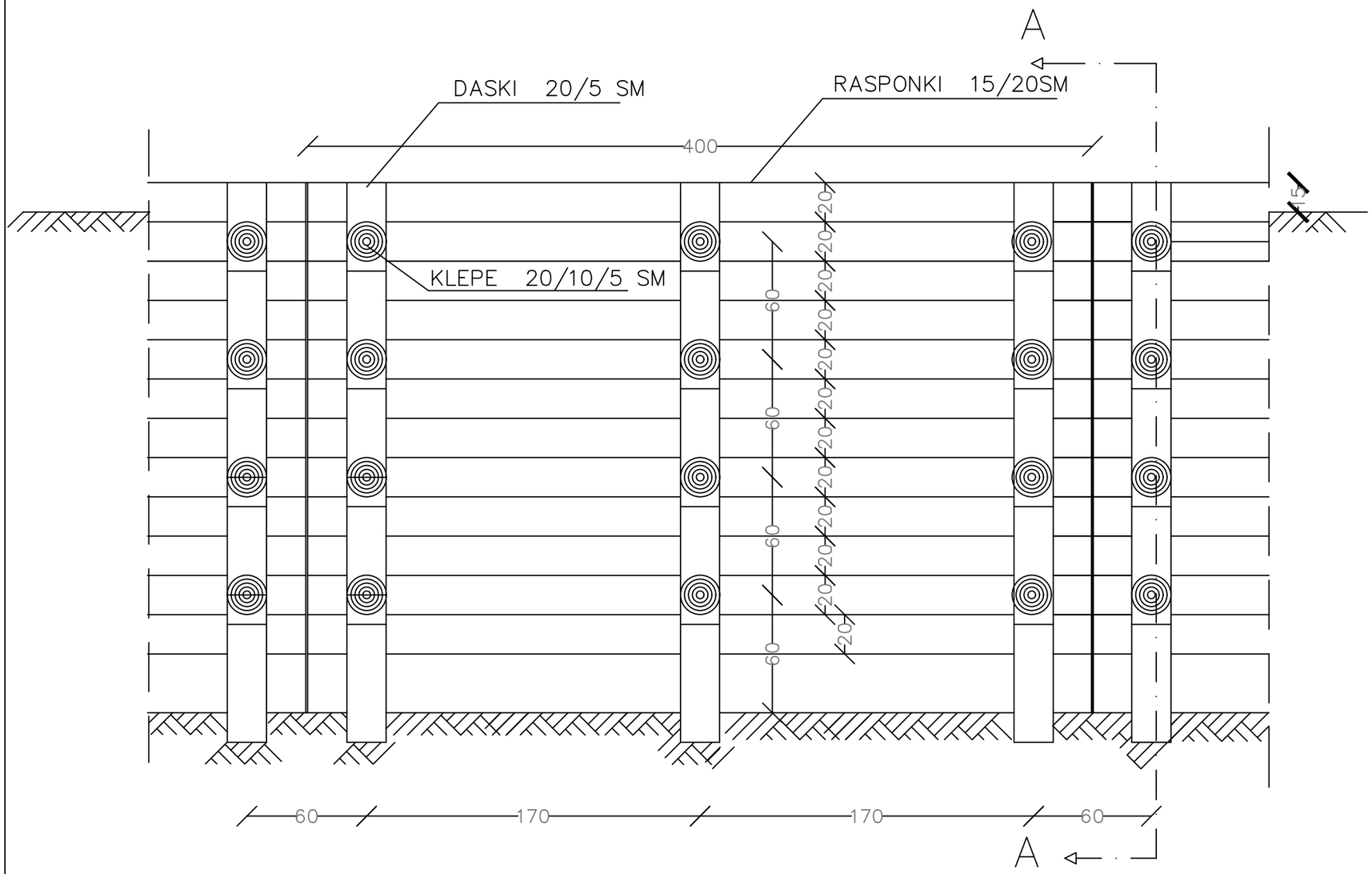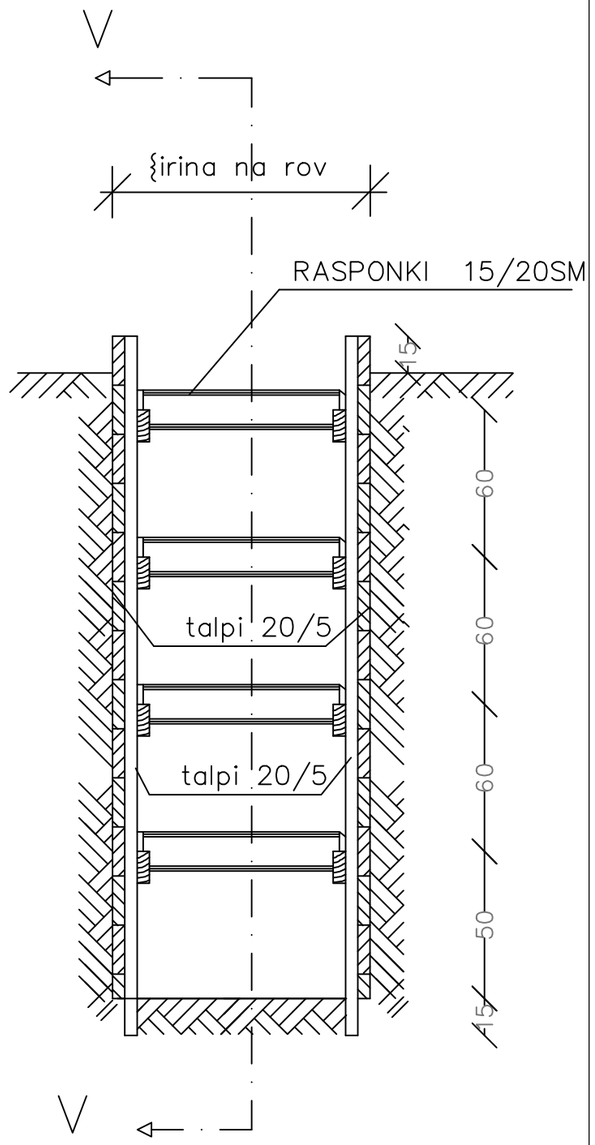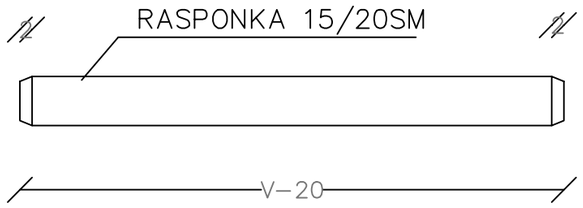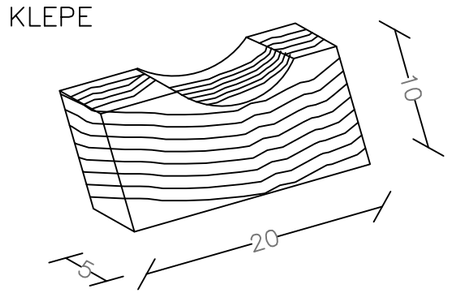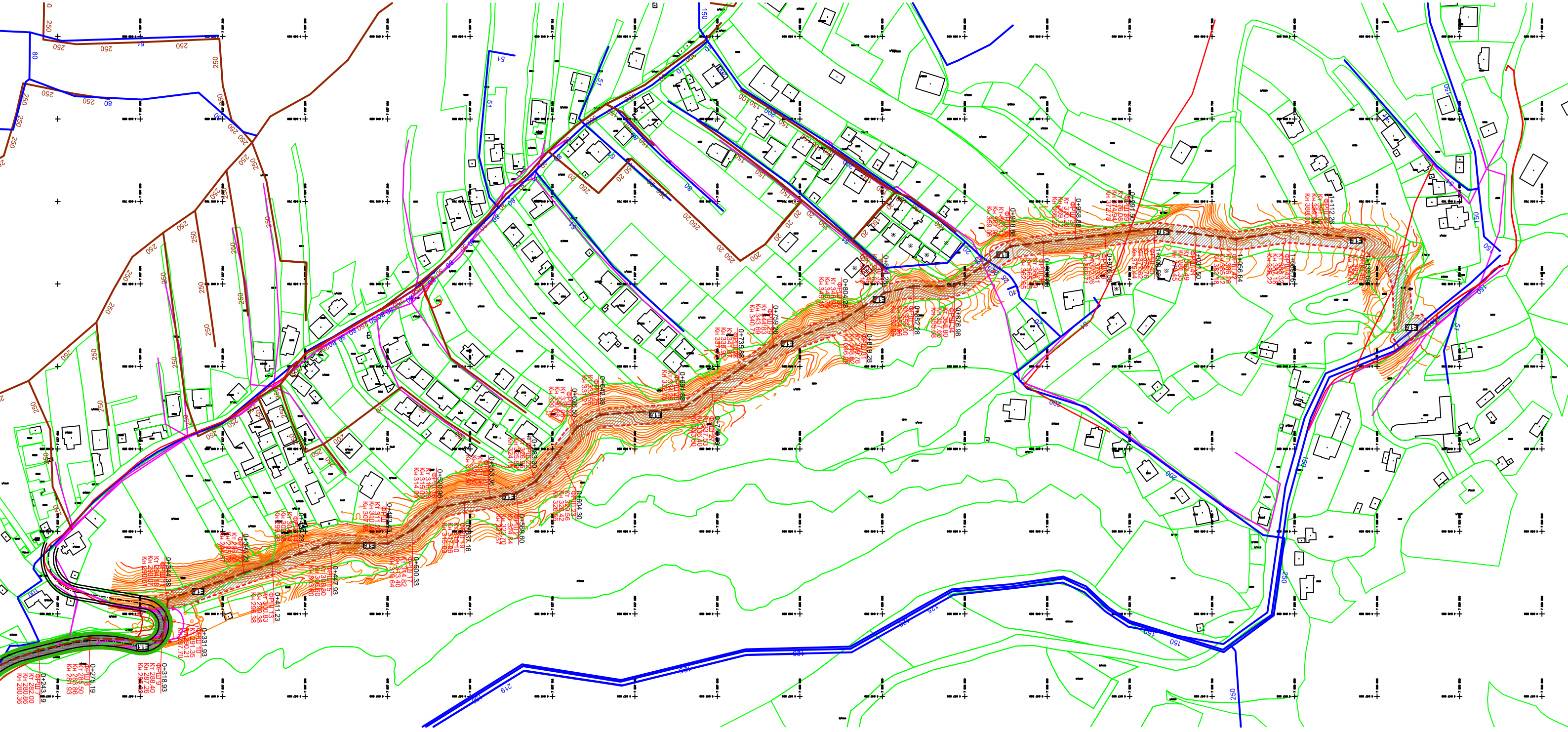
НАЧИН НА РАЗУРПИРАЊЕ НА РОВОТ ПРИ ТЕРЕНИ СО ЈАК ПРИТИСОК